МАРЕЛ

КАТАЛОГ ПРОДУКЦІЇ

01. ЛІНІЙНА АРМАТУРА ДЛЯ САМОУТРИМНИХ ІЗОЛЬОВАНИХ ПРОВОДІВ НА НАПРУГУ 0,4кВ

02. ПЛАШКОВІ З’ЄДНУВАЛЬНІ ЗАТИСКАЧІ

03. КАБЕЛЬНІ КІНЦЕВИКИ ТА З’ЄДНУВАЧІ

04. УНІВЕРСАЛЬНІ КЛЕМИ КЛАСУ А

Вступ

Компанія MAREL D.O.O. заснована в 1994 році. Основною діяльністю є виробництво лінійної арматури для повітряних ліній електропередач напругою 0,38 кВ, обладнання для неізольованих ліній до 1 кВ, арматура для ADSS та телекомунікаційних ліній та іншої продукції.

Продукція виготовляється у власних цехах, в яких здійснюється первинний контроль якості на всіх етапах виробництва: від придбання первинних матеріалів до упаковки продукції.

Одна з переваг співпраці з MAREL — це динамічність та постійні інновації виробничого процесу. У відповідності з вимогами ринку та за допомогою кращих спеціалістів, як в електроенергетиці, так і в галузі металургії, MAREL постійно знаходить нові технічні рішення для продуктів, якість яких гарантує надійність та довговічність використання.

Компанія MAREL має сертифікати якості виробництва ISO 9001:2015, а продукція відповідає вимогам європейських стандартів CENELEC EN 50483, 50397 та DIN.

MAREL

ЛІНІЙНА АРМАТУРА ДЛЯ САМОУТРИМНИХ ІЗОЛЬОВАНИХ ПРОВОДІВ НА НАПРУГУ 0,4кВ

Анкерні клиновидні затискачі РА 25, РА25-2

Використовуються для анкерного кріплення 2- або 4-провідного ізольованого проводу типу AsXSn перерізом від 10 мм² до 25 мм² без використання інструменту. Затискачі обладнані з`ємною скобою, що дозволяє закріпити їх як на гаках, так і на будь-яких конструкціях закритого типу (кронштейни типу CA-CS, CT).

Затискачі виготовлені з поліаміду-6, посиленого на 30% скловолокном, що забезпечує значну механічну міцність та стійкість до ультрафіолетового випромінювання.

Внутрішні частини затискача, що контактують з проводом, рифлені, що забезпечує надійну фіксацію проводу.

Металеві частини затискача можуть бути виготовлені з гарячеоцинкованої сталі.

Артикул: 374550
Тип: РА 25
Стандарт: EN 50483

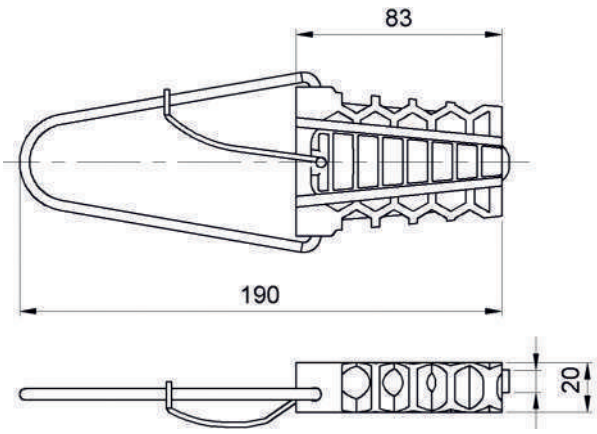

Артикул: 374551
Тип: РА 25-2
Стандарт: EN 50483

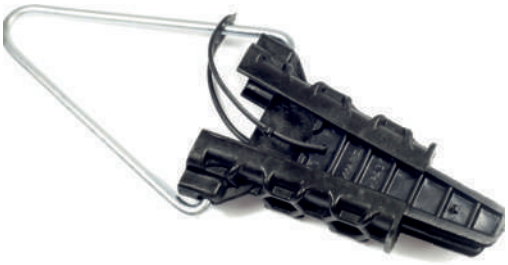

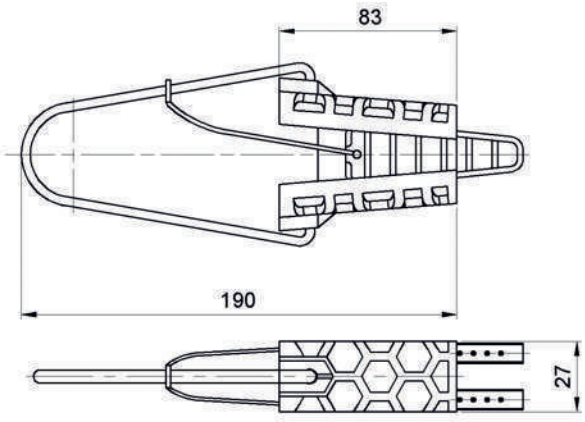

Монтаж

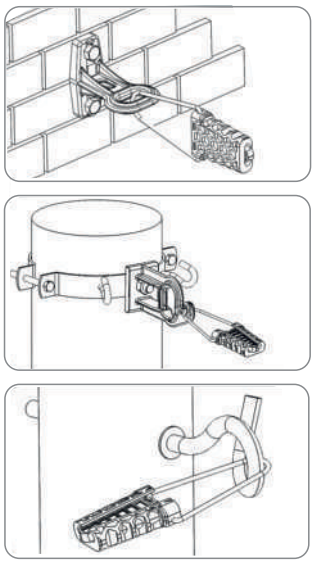

Артикул	Тип	Кількість та переріз жил, мм2	Мінімальне руйнівне навантаження, кН	Маса, кг	Кількість, шт/уп
374551	РА 25-2	2(10-25)	2	0,102	50
374550	РА 25	4(10-25)	2	0,118	50

Універсальний клиновидний затискач DN 318

Використовується в провідниках різних конструкцій. Діаметр проводу від 3 до 18 мм. Дужка затискача виготовлена зі сталі, захищеної від корозії методом гальванічного або гарячого цинкування, корпус - з поліаміду, посиленого скловолокном на 30%, стійкого до ультрафіолетового випромінювання, перепадам температур та атмосферним впливам.

Внутрішні частини затискача, що контактують з проводом, рифлені, що забезпечує надійну фіксацію проводу.

Артикул: 370414
Тип: DN 318
Стандарт: EN 50483

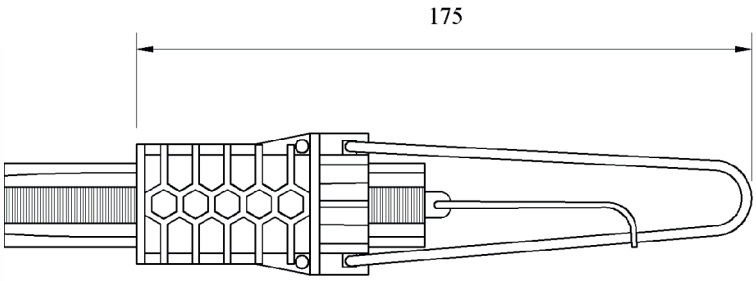

Варіанти кріплення проводів

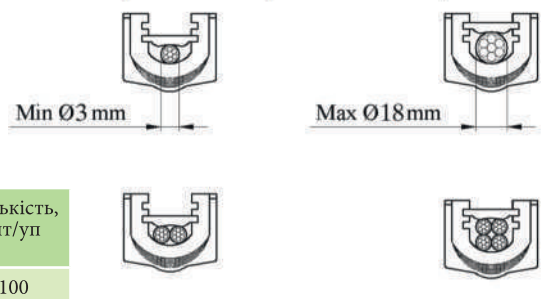

Артикул	Тип	Діапазон діаметру проводу, мм	Мінімальне руйнівне навантаження, кН	Маса, кг	Кількість, шт/уп
370414	DN 318	3-18	2	0,107	100

Анкерно-підтримуючий затискач PA600

Використовується для кінцевого або проміжного кріплення 2- чи 4-провідного СІП перерізом від 10 мм^2 до 50 мм^2.

Затискачі виготовлені з поліаміду-6, посиленого на 30% скловолокном, що забезпечує значну механічну міцність та стійкість до ультрафіолетового випромінювання.

Внутрішні частини затискача, що контактують з проводом, рифлені, що забезпечує надійну фіксацію проводу.

Артикул: 374600
Тип: PA 600
Стандарт:EN 50483

Монтаж

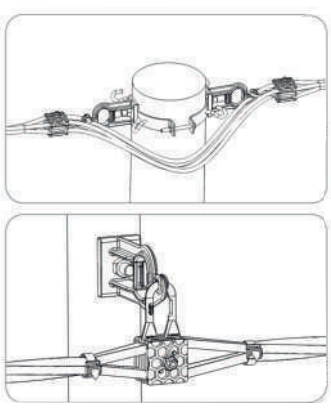

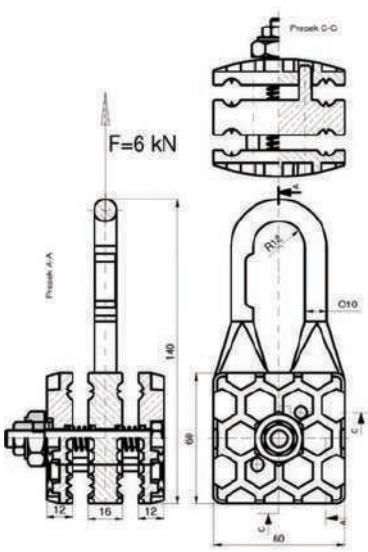

Артикул	Тип	Кількість та переріз жил, мм2	Момент зриву головки, нМ	Мінімальне руйнівне навантаження, кН	Маса, кг	Кількість, шт/уп
374600	PA 600	4(10-50)	12	6	0,180	50

Анкерні затискачі PA80, PA80-2, PAC80

Використовуються для анкерного кріплення 2- або 4-провідного ізольованого проводу типу AsXSn перерізом від 16 мм² до 35 мм². Можливе застосування в якості анкерних затискачів для абонентських відгалужень або магістральних ліній освітлення. Затискачі виготовлені зі сталі, захищеної від корозії методом гальванічного цинкування або гарячого цинкування та поліаміду, посиленого скловолокном на 30%, стійкого до ультрафіолетового випромінювання, перепадам температур та атмосферним впливам.

Затискач PAC 80 дає можливість кріплення за конструкцію закритого типу.

Затискачі оснащені болтом зі зривною головкою. Момент зриву головки – 18 Нм

Артикул: 374555
Тип: PA 80-2
Стандарт: EN 50483

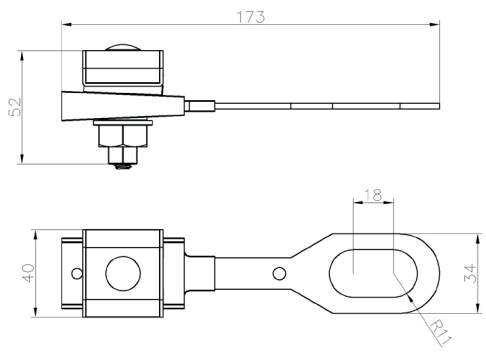

Артикул: 374552
Тип: PA 80
Стандарт: EN 50483

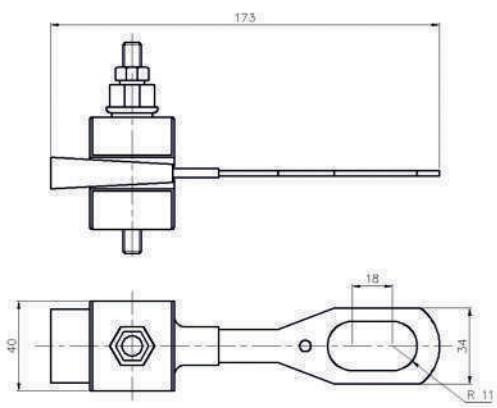

Артикул: 374553
Тип: PAC 80
Стандарт: EN 50483

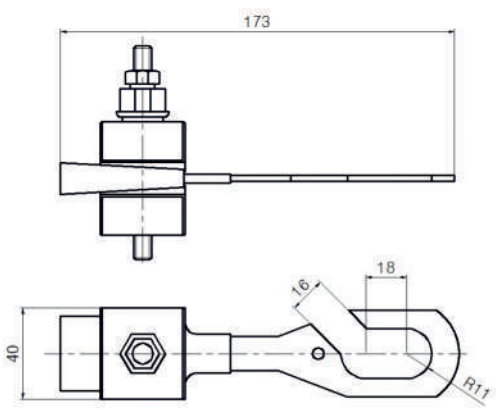

Артикул	Тип	Кількість та переріз жил, мм2	Момент зриву головки, нМ	Розмір голов-ки монтажу/ демонтажу, мм	Маса, кг	Кількість, шт/уп
374555	PA 80-2	2(16-35)	18	13 / 22	0,200	50
374552	PA 80	4(16-35)	18	13 / 22	0,220	50
374553	PAC 80	4(16-35)	18	13 / 22	0,215	50

Анкерні затискачі для магістральних ліній PA 450, PA 495, PA 4150

Використовуються для анкерного кріплення 4-провідного ізольованого проводу типу AsXSn перерізом від 10 мм² до 150 мм². Затискачі виготовлені зі сталі, захищеної від корозії методом гальванічного або гарячого цинкування та поліаміду-6, посиленого скловолокном на 30%, стійкого до ультрафіолетового випромінювання, перепадам температур та атмосферним впливам.

Конструкція затискачів дозволяє встановлювати їх на конструкціях закритого типу
Можливе комплектування болтами зі зривними головками

Артикул: 374620
Тип: PA
Стандарт: EN 50483

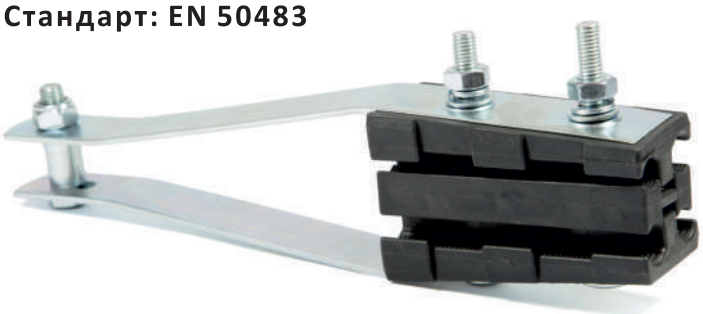

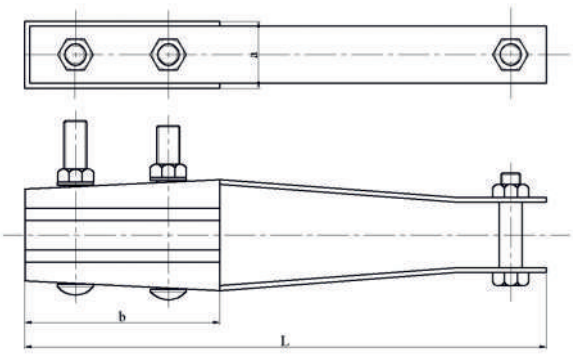

Використання

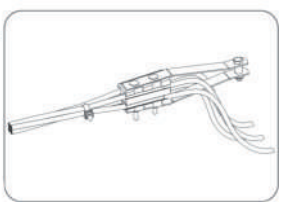

Монтаж

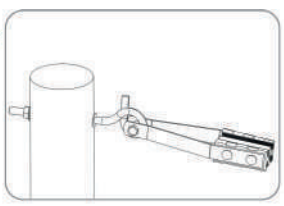

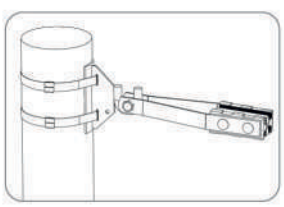

Артикул	Тип	Кількість та переріз жил, мм2	a, мм	b, мм	L, мм	Мінімальне руйнівне навантаження, кН	Розмір головки, мм	Маса, кг	Кількість, шт/уп
374625	PA 450	4(10-50)	35	80	285	28	13	0,572	10
374620	PA 495	4(50-95)	41	120	325	43	17	0,992	10
374621	PA 4150	4(95-150)	53	145	480	82	17	1,49	10

Підтримуючі затискачі

Артикул: 374640
Тип: MTFK
Стандарт:EN 50483

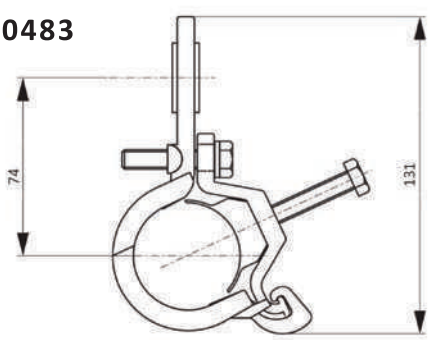

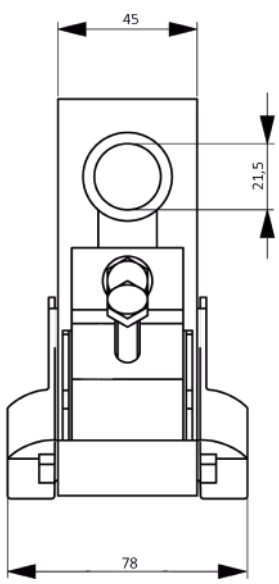

Артикул	Тип	Кількість та переріз жил, мм2	Момент затягування, нМ	Мінімальне руйнівне навантаження, кН	Розмір головки, мм	Маса, кг	Кількість, шт/уп
374640	MTFK 130	2-4(16-120)	10	19	13	0,200	20
374641	MTFK 120	2-4(16-120)	—	9	—	0,200	20

Відгалужувальні проколюючі затискачі

Використовуються для виконання відгалужень від магістральних ізольованих або неізольованих проводів. Вони забезпечують надійний електричний контакт методом проколювання ізоляції жил проводу магістралі та відгалужувальної лінії. Забезпечують герметичність в місцях проколу ізольованого проводу.

За характером проколу розподіляються на:

- двосторонні, з проколюванням ізольованого проводу магістралі та ізольованого проводу відгалуження;
- односторонні, що забезпечують з`єднання неізольованого проводу магістралі та ізольованого проводу відгалуження;

Затискачі відповідають класу А згідно EN 50483 (стійкість до коротких замикань) та класу 1 (випробування на діелектричну стійкість у воді — 6 кВ на протязі 1 хв).

Проколюючі затискачі MAREL — герметичні та водонепроникні, що дозволяють з`єднувати алюмінієві та мідні проводи. Завдяки ущільнювачам, виключається можливість потрапляння вологи на контактні пластини, а отже, і виникнення електролітичної корозії. Контактні пластини луджені, виконані з корозійностійкого алюмінієвого сплаву з відмінною струмопровідністю та високою механічною міцністю, з метою забезпечення проколювання ізоляції проводу при низьких температурах. Зубці на контактних пластинах змащені мастилом. Можливе встановлення затискача під напругою

Корпус виготовлений з поліаміду PA6, посиленого скловолокном на 30-50%, стійкого до ультрафіолетового випромінювання, атмосферним впливам, змінам температур та старіння. Можливе постачання як з пластиковою зривною головкою, так і з металевою.

Герметичний проколюючий затискач 1,5-10/16-95 CESp/CNT95

Розроблений спеціально для ліній вуличного освітлення.

Артикул: 371595
Тип: 1,5-10/16-95 CESp/CNT95
Стандарт:EN 50483

Imax= 88A

Перехідний опір <45μΩ

Клас А - стійкість до коротких замикань 25кА ≤ 5 сек

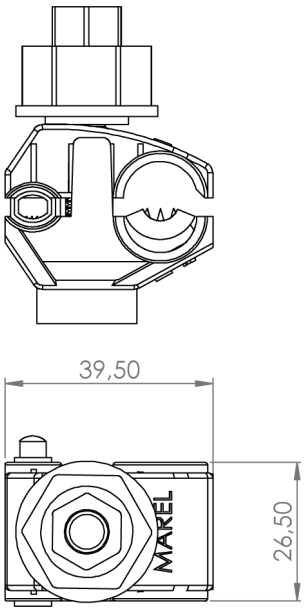

Артикул	Тип	Тип та переріз проводу магістралі, мм2 / матеріал	Тип та переріз проводу відгалуження, мм2/ матеріал	Номінальний струм, А	Момент зриву головки, Нм	Розмір головки для монтажу/ демонтажу, мм	Маса, кг	Кількість, шт/уп
371595	1,5-10 / 16-95 CESp/CNT95	СІП 16-95 Al/ Cu	СІП 1,5-10 Al/Cu	88	10	13/17	0,061	50

Герметичний проколюючий затискач 1,5-35/6-150 CES/CNT150

Можливе використання як в мережах вуличного освітлення, так і для виконання вводу в будівлю, підключення малих споживачів електроенергії.

Артикул: 371590
Тип: 1,5-35/6-150 CES/CNT150
Стандарт:EN 50483

Imax= 190A

Перехідний опір <42μΩ

Клас А - стійкість до коротких замикань 25кА ≤ 5 сек

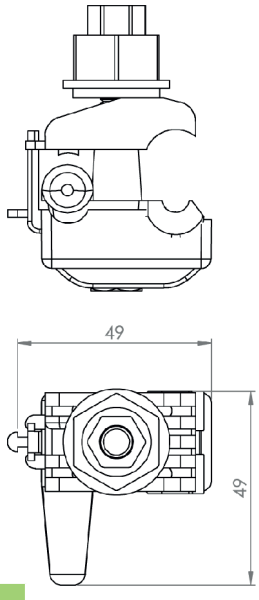

Артикул	Тип	Тип та переріз проводу магістралі, мм2 / матеріал	Тип та переріз проводу відгалуження, мм2/ матеріал	Номінальний струм, А	Момент зриву головки, Нм	Розмір головки для монтажу/ демонтажу, мм	Маса, кг	Кількість, шт/уп
371590	1,5-35 / 6-150 CES/CNT150	СІП 6-150 Al/ Cu	СІП 1,5-35 Al/Cu	190	10	13/17	0,078	50

Герметичний проколюючий затискач 2,5-35/16-95 CBS/CT95

Затискач монтується за допомогою пари універсальних ключів типу МК. Один використовується в якості підтримуючого, а інший для закручування зривної головки.

Артикул: 371680
Тип: 2,5-35/16-95 CBS/CT95
Стандарт:EN 50483

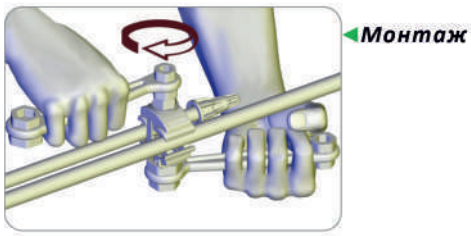

Imax= 200A

Перехідний опір <40μΩ

Клас А - стійкість до коротких замикань 25кА ≤ 5 сек

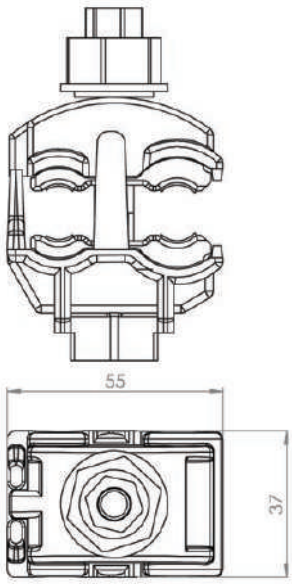

Артикул	Тип	Тип та переріз проводу магістралі, мм2 / матеріал	Тип та переріз проводу відгалуження, мм2/ матеріал	Номінальний струм, А	Момент зриву головки, Нм	Розмір головки для монтажу/ демонтажу, мм	Маса, кг	Кількість, шт/уп
371680	2,5-35 / 16-95 CBS/CT95	СІП 16-95 Al/Cu	СІП 2,5-35 Al/Cu	200	12	13/17	0,112	50

Герметичний проколюючий затискач 2,5-50/16-120 CBS/CT120

Затискач монтується за допомогою пари універсальних ключів типу МК. Один використовується в якості підтримуючого, а інший для закручування зривної головки.

Завдяки своїй конструкції, найбільш зручний для використання з адаптером або скобою заземлення та з ОПН.

Артикул: 371688
Тип: 2,5-50/16-120 CBS/CT120
Стандарт:EN 50483

Imax= 220A

Перехідний опір <40μΩ

Клас А - стійкість до коротких замикань 25кА ≤ 5 сек

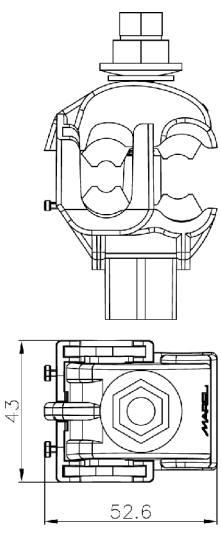

Артикул	Тип	Тип та переріз проводу магістралі, мм2 / матеріал	Тип та переріз проводу відгалуження, мм2/ матеріал	Номінальний струм, А	Момент зриву головки, Нм	Розмір головки для монтажу/ демонтажу, мм	Маса, кг	Кількість, шт/уп
371688	2,5-50 / 16-120 CBS/CT120	СІП 16-120 Al/Cu	СІП 2,5-50 Al/Cu	220	15	13/17	0,116	50

Герметичний проколюючий затискач 4-50/35-150 CBS/CT150

Артикул: 371880
Тип: 4-50/35-150 CBS/CT150
Стандарт:EN 50483

Imax= 220A

Перехідний опір <40μΩ

Клас А - стійкість до коротких замикань 25кА ≤ 5 сек

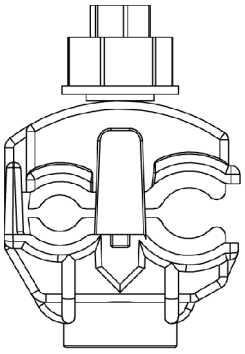

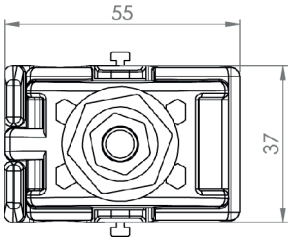

Артикул	Тип	Тип та переріз проводу магістралі, мм2 / матеріал	Тип та переріз проводу відгалуження, мм2/ матеріал	Номінальний струм, А	Момент зриву головки, Нм	Розмір головки для монтажу/ демонтажу, мм	Маса, кг	Кількість, шт/уп
371880	4-50 / 35-150 CBS/CT150	СІП 35-150 Al/Cu	СІП 4-50 Al/Cu	220	15	13/17	0,113	50

Герметичний проколюючий затискач 4-50/35-185 CBS/CT185

Затискач монтується за допомогою пари універсальних ключів типу МК. Один ключ використовується в якості підтримуючого, а інший - для закручування зривної головки.

Артикул: 371689
Тип: 4-50/35-185 CBS/CT185
Стандарт:EN 50483

Imax= 400A

Перехідний опір <36μΩ

Клас А - стійкість до коротких замикань 25кА ≤ 5 сек

Монтаж ▶

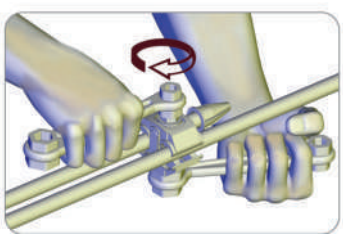

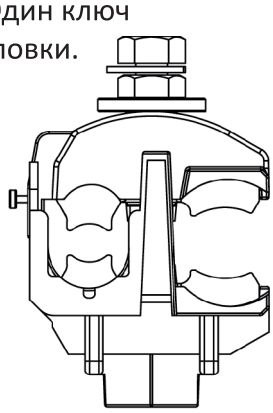

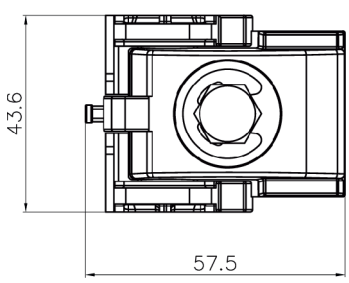

Артикул	Тип	Тип та переріз проводу магістралі, мм2 / матеріал	Тип та переріз проводу відгалуження, мм2/ матеріал	Номінальний струм, А	Момент зриву головки, Нм	Розмір головки для монтажу/ демонтажу, мм	Маса, кг	Кількість, шт/уп
371689	4-50 / 35-185 CBS/CT185	СІП 35-185 Al/Cu	СІП 4-50 Al/Cu	400	15	13/17	0,116	50

Герметичний проколюючий затискач 16-95/16-95 CDRSp/CNT 95

Використовується в якості відгалужувального затискача як для абонентських, так і для магістральних ліній.

Затискач монтується за допомогою пари універсальних ключів типу МК. Один ключ використовується в якості підтримуючого, а інший - для закручування зривної головки.

Артикул: 375016
Тип: 16-95/16-95 CDRSp/CNT 95
Стандарт: EN 50483

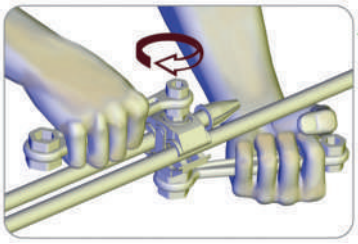

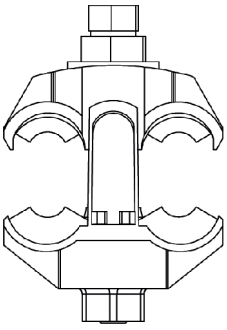

Imax= 377A

Перехідний опір <40μΩ

Клас А - стійкість до коротких замикань 25кА ≤ 5 сек

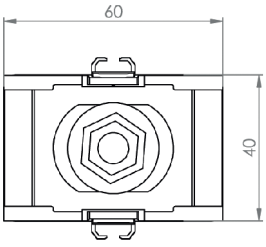

Артикул	Тип	Тип та переріз проводу магістралі, мм2 / матеріал	Тип та переріз проводу відгалуження, мм2/ матеріал	Номінальний струм, А	Момент зриву головки, Нм	Розмір головки для монтажу/ демонтажу, мм	Маса, кг	Кількість, шт/уп
375016	16-95 / 16-95 CDRS p/CNT 95	СІП 16-95 Al/ Cu	СІП 16-95 Al/ Cu	377	16	13/17	0,161	50

Герметичний проколюючий затискач 25-150/25-150 CDRSp/CNT 150

Використовується в якості відгалужувального затискача для магістральних ліній.

Затискач монтується за допомогою пари універсальних ключів типу МК. Один ключ використовується в якості підтримуючого, а інший - для закручування зривної головки.

Артикул: 375015
Тип: 25-150/25-150 CDRSp/CNT 150
Стандарт: EN 50483

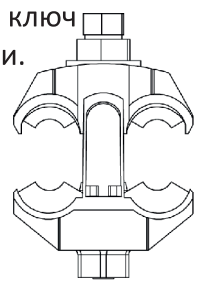

Imax= 400A

Перехідний опір <30μΩ

Клас А - стійкість до коротких замикань 25кА ≤ 5 сек

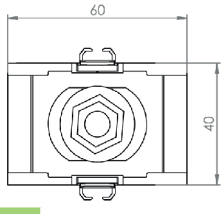

Артикул	Тип	Тип та переріз проводу магістралі, мм2 / матеріал	Тип та переріз проводу відгалуження, мм2/ матеріал	Номінальний струм, А	Момент зриву головки, Нм	Розмір головки для монтажу/ демонтажу, мм	Маса, кг	Кількість, шт/уп
375015	25-150/25-150 CDRSp/CNT 150	СІП 25-150 Al/Cu	СІП 25-150 Al/Cu	400	16	13/17	0,164	50

Герметичний проколюючий затискач 2,5-35/16-95 CBSp/CN95 2P

Артикул: 371690
Тип: 2,5-35 / 16-95 CBSp/CN95 2P
Стандарт: EN 50483

Imax= 300A

Перехідний опір <30μΩ

Клас А - стійкість до коротких замикань 25кА ≤ 5 сек

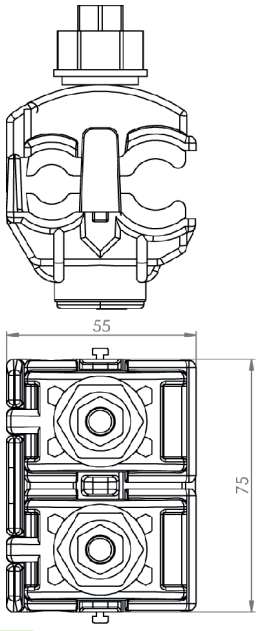

Артикул	Тип	Тип та переріз проводу магістралі, мм2 / матеріал	Тип та переріз проводу відгалуження, мм2/ матеріал	Номінальний струм, А	Момент зриву головки, Нм	Розмір головки для монтажу/ демонтажу, мм	Маса, кг	Кількість, шт/уп
371690	2,5-35 / 16-95 CBSp/ CN95 2P	СІП 16-95 Al/ Cu	СІП 2,5-35 Al/Cu	300	16	13/17	0,220	50

Герметичний проколюючий затискач 25-150/25-150 CDRSp/CNT 150 2P

Використовується в якості відгалужувального затискача для магістральних ліній та підключення споживачів великої потужності.

Артикул: 375017
Тип: 25-150 / 25-150 CDRSp/CNT 150 2P
Стандарт: EN 50483

Imax= 500A

Перехідний опір <28μΩ

Клас А - стійкість до коротких замикань 25кА ≤ 5 сек

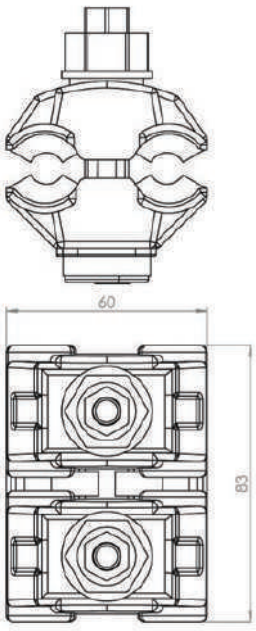

Артикул	Тип	Тип та переріз проводу магістралі, мм2 / матеріал	Тип та переріз проводу відгалуження, мм2/ матеріал	Номінальний струм, А	Момент зриву головки, Нм	Розмір головки для монтажу/ демонтажу, мм	Маса, кг	Кількість, шт/уп
375017	25-150 / 25-150 CDRSp/ CNT 150 2P	СІП 25-150 Al/Cu	СІП 25-150 Al/Cu	500	16	13/17	0,262	50

Герметичний проколюючий затискач 25-185/50-240 CDRSp/CNT 240 2P

Використовується в якості відгалужувального затискача для магістральних ліній та підключення споживачів великої потужності.

Артикул: 375027
Тип: 25-185/50-240 CDRSp/CNT 240 2P
Стандарт: EN 50483

Монтаж ▶

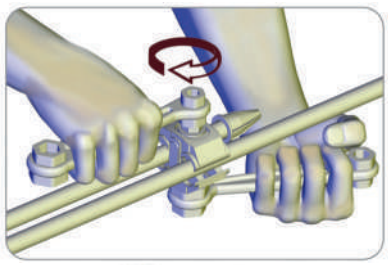

Imax= 600A

Перехідний опір <28μΩ

Клас А - стійкість до коротких замикань 25кА ≤ 5 сек

Артикул	Тип	Тип та переріз проводу магістралі, мм2 / матеріал	Тип та переріз проводу відгалуження, мм2/ матеріал	Номінальний струм, А	Момент зриву головки, Нм	Розмір головки для монтажу/ демонтажу, мм	Маса, кг	Кількість, шт/уп
375027	25-185 / 50-240 CDRSp/CNT 240 2P	СІП 50-240 Al/Cu	СІП 25-185 Al/Cu	600	16	13/17	0,381	20

Герметичний проколюючий затискач 35-240/35-240 CDRS/CNT240 2P 10 kV

Артикул: 375026
Тип: 35-240/35-240 CDRS/CNT240 2P 10 kV
Стандарт: EN 50397

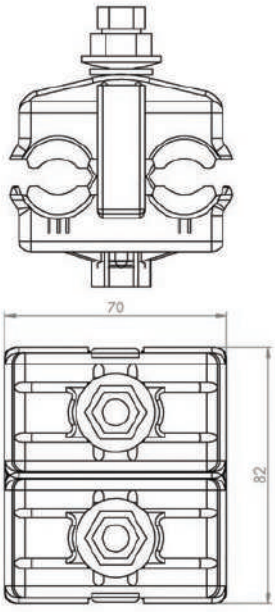

Imax= 700A

Перехідний опір <28μΩ

Клас А - стійкість до коротких замикань 25кА ≤ 5 сек

Артикул	Тип	Тип та переріз проводу магістралі, мм2 / матеріал	Тип та переріз проводу відгалуження, мм2/ матеріал	Номінальний струм, А	Момент зриву головки, Нм	Розмір головки для монтажу/ демонтажу, мм	Маса, кг	Кількість, шт/уп
375026	35-240 / 35-240 CDRS/ CNT 240 2P	СІП 35-240 Al/Cu	СІП 35-240 Al/Cu	700	18	13/17	0,333	20

Відгалужувальні затискачі для приєднання СІП до неізольованих проводів

Використовуються для відгалуження від магістральних неізольованих ліній ізольованими самоутримними проводами.

Артикул: 371890
Тип: CBS/CNA 1S 120
Стандарт: EN 50483

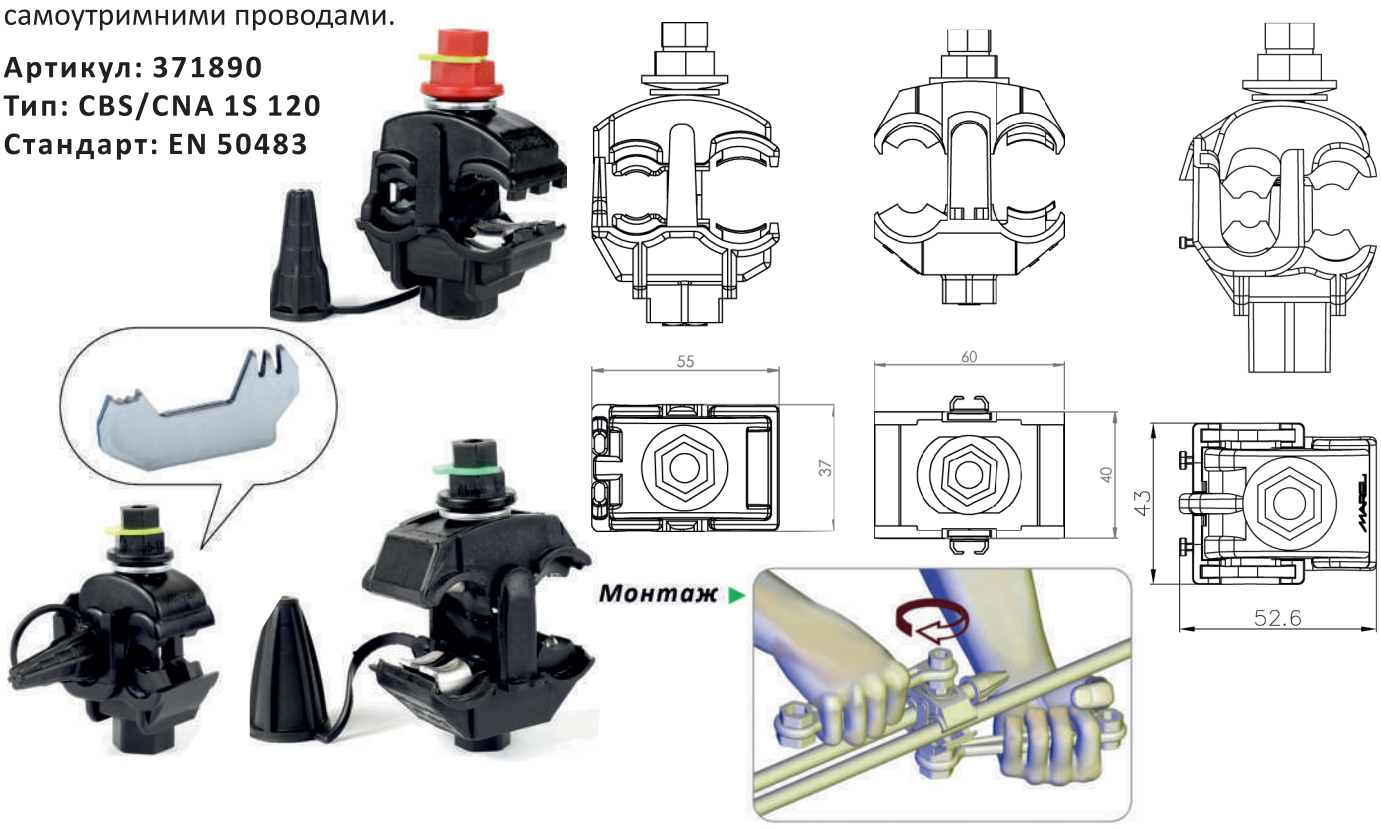

Артикул	Тип	Тип та переріз проводу магістралі, мм2 / матеріал	Тип та переріз проводу відгалуження, мм2/ матеріал	Номінальний струм, А	Момент зриву головки, Нм	Ключ для монтажу/ демонтажу, мм	Маса, кг	Кількість, шт/уп
371890	CBS/CNA 1S 120	Неізольований 6-120 Al	СІП 2,5-35 Al/Cu	160	16	13/17	0,125	50
371891	CDR/CNA 1S 150	Неізольований 25-150 Al	СІП 16-95 Al/Cu	320	16	13/17	0,145	25
371892	CBS/CN 1S 120	Неізольований 6-120 Cu	СІП 2,5-35 Al/Cu	190	16	13/17	0,148	50
371893	CDR/CN 1S 150	Неізольований 25-150 Cu	СІП 16-95 Al/Cu	377	16	13/17	0,164	25
371894	CDR/CNA 1S 70	Неізольований 10-70 Al	СІП 16-70 Al/Cu	342	16	13/17	0,132	50
371895	CBS/CN 150	Неізольований 25-150 Cu	СІП 4-50 Al/Cu	230	16	13/17	0,124	50
371896	CBS/CNA 150	Неізольований 25-150 Al	СІП 4-50 Al/Cu	230	16	13/17	0,113	50

Ізольований універсальний ключ МК

Використовується для монтажу та демонтажу проколюючих затискачів. Виготовлені з термопластику, механічно міцні.

Як правило, при монтажі проколюючого затискача застосовують 2 ключа. Один в якості підтримуючого, інший — для закручування головки.

Один ключ застосовується для всієї лінійки затискачів виробництва MAREL - на 10, 13, 17 та 22 мм.

Артикул: 377777
Тип: МК

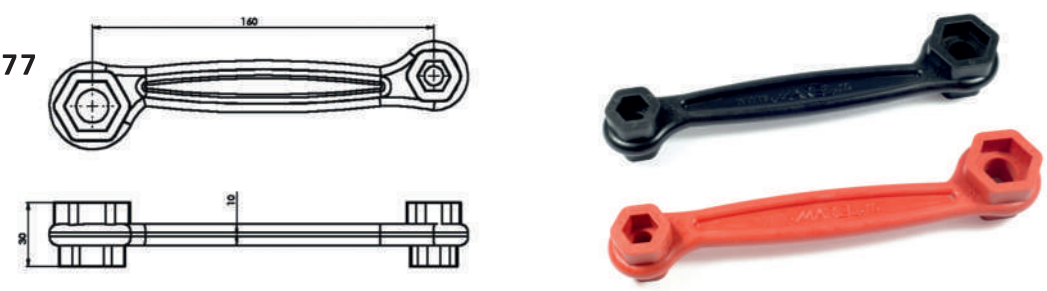

Обмежувачі перенапруги

Призначені для комутаційних та грозових перенапруг на повітряних лініях 0,38 кВ. Конструкція забезпечує можливість заміни варистора, який має індикатор спрацювання.

Пропонується в декількох конструкціях:

- ОПН з проколюючим затискачем без можливості відгалуження;
- ОПН з проколюючим затискачем з можливістю відгалуження;
- ОПН для встановлення на неізольованих лініях;
- ОПН з проводом СІП 25 мм² довжиною 250 мм для встановлення з відповідним проколюючим затискачем.

Окремо пропонується проколюючий затискач з різьбою М8 з можливістю встановлення варистора. Розрахований на один алюмінієвий або мідний провідник перерізом від 10 мм² до 150 мм² і не може використовуватися як відгалужувальний.

Артикул: 375060
Тип: МОР
Стандарт: IEC 61643-1

Артикул	Тип	Номінальний струм розряду, кА	Максималь-ний струм розряду, кА	Найбільша робоча напруга, В	Захист від перенапруг, В
Без індикатора спрацювання					
375060	МОР 280/5-О	5	35	280	1050
375061	МОР 440/5-О	5	35	440	1650
375062	МОР 500/5-О	5	35	500	2050
375063	МОР 660/5-О	5	35	660	2350
375064	МОР 280/10-О	10	40	280	1100
375065	МОР 440/10-О	10	40	440	1850
375066	МОР 500/10-О	10	40	500	2300
375067	МОР 660/10-О	10	40	660	2750
З індикатором спрацювання					
375068	МОР 280/5	5	35	280	1050
375069	МОР 440/5	5	35	440	1650
375070	МОР 500/5	5	35	500	2050
375071	МОР 660/5	5	35	660	2350
375072	МОР 280/10	10	40	280	1100
375073	МОР 440/10	10	40	440	1850
375074	МОР 500/10	10	40	500	2300
375075	МОР 660/10	10	40	660	2750

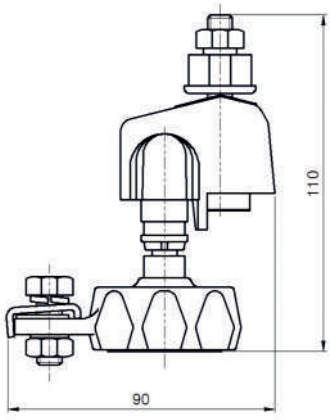

Адаптер для заземлення PMCC

Використовується разом з проколюючим затискачем типу CBS/CT для закорочення та тимчасового заземлення ізольованої лінії. Адаптер має відривні маркери для визначення фаз. Встановлюється на струмопровідних та нульовій жилах на весь термін використання.

Артикул: 375050
Тип: PMCC

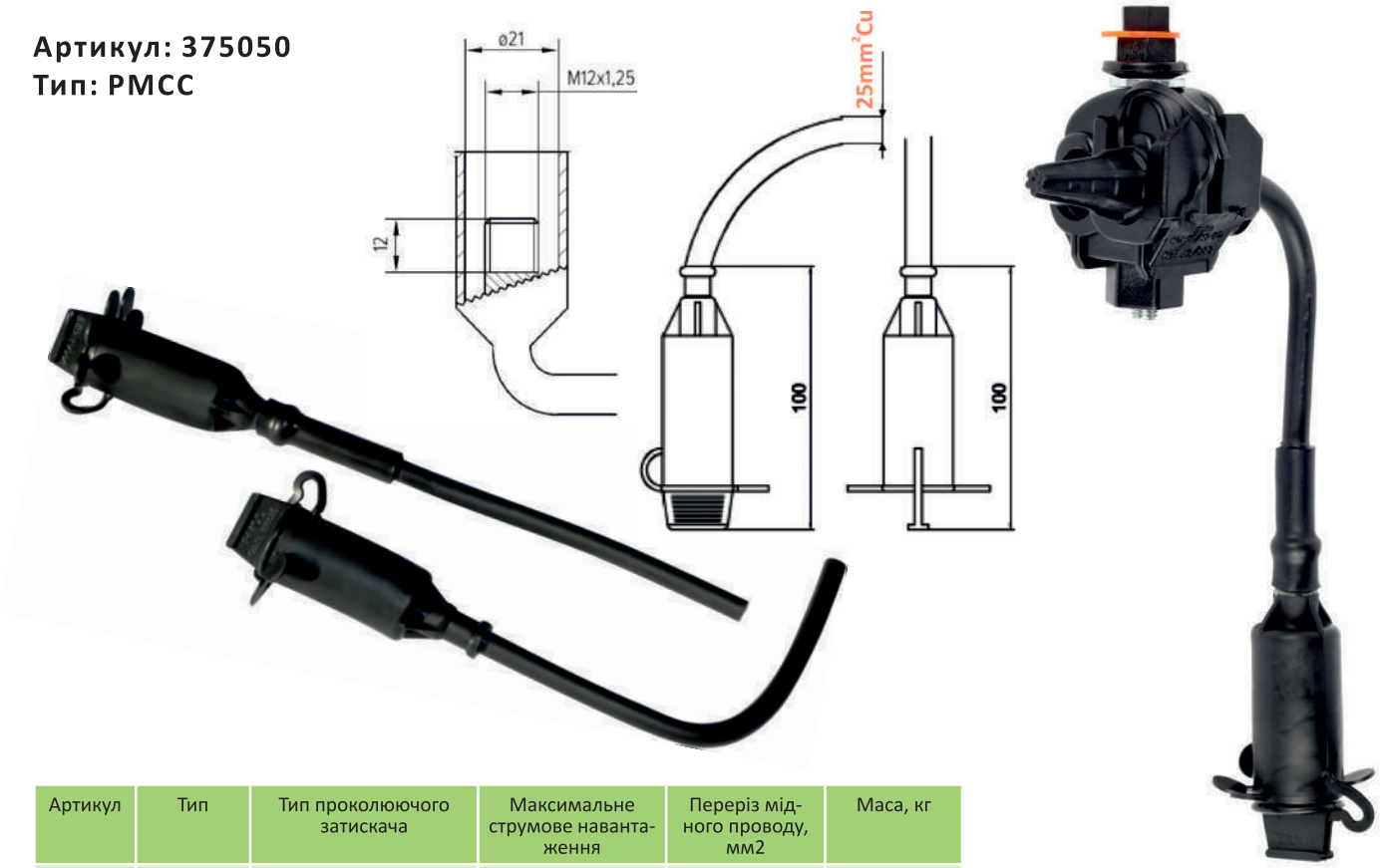

Артикул	Тип	Тип проколюючого затискача	Максимальне струмове навантаження	Переріз мідного проводу, мм2	Маса, кг
375050	PMCC	CBS/CT120, CBS/CT185	4кА/с	25	0,084

Відгалужувальні мультизатискачі CB 2p та CB 4p

Викиристовуються для підключення 2-х або 4-х відгалужень ізольованим проводом від одного приєднання за допомогою проколюючого затискача. Зі сторони відгалуження з проводу необхідно зняти ізоляцію.

Артикул: 375080
Тип: CBp
Стандарт: EN 50483

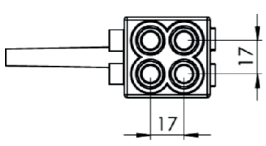

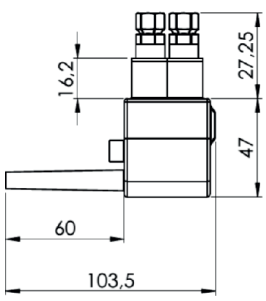

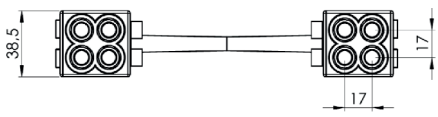

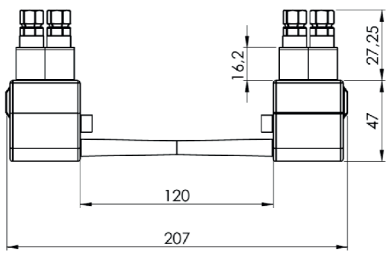

Артикул	Тип	Переріз жил, мм2	Кількість відгалужень	Маса, кг	Кількість, шт/уп
375081	CB 2p	4-35 Al	2	0,165	25
375082	CB 4p	4-35 Al	4	0,330	25

З`єднувальні затискачі MJPB

Використовуються для з`єднання проводів відгалужень або ліній вуличного освітлення від 4 мм² до 35 мм² без їх механічного навантаження (в шлейфах анкерних опор). З`єднання виконується методом опресування за допомогою шестигранних матриць та відповідного пресу. Після опресування затискачі забезпечують герметизацію з`єднання, необхідну механічну міцність і надійний електричний контакт.

Тип затискача для проводу відповідного перерізу визначається за кольором еластомерних кілець.

Міцність ізоляції випробувана згідно з EN 50483 на 6 кВ під водою.

Послідовність монтажу:

- зняти ізоляцію жили з дотриманням відповідної довжини;
- провести зачистку оголеного кінця жили щіткою;
- вставити жилу всередину затискача до упора;
- опресувати з`єднувальний затискач за розміткою пресом з відповідною шестигранною матрицею.

Затискач MJPB забезпечує механічну міцність з`єднання 50 % від руйнівного навантаження проводу.

Внутрішня частина затискача заповнена електроконтактним змащувачем.

Артикул: 371700
Тип: MJPB
Стандарт: EN 50483

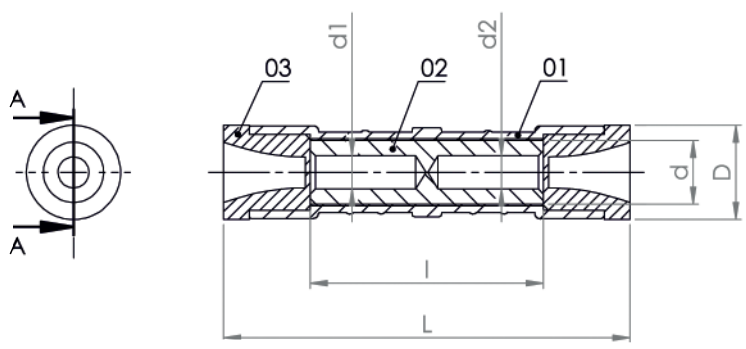

Артикул	Тип	Переріз жил, мм2	D, мм	d, мм	d1, мм	d2, мм	l, мм	L, мм	Тип матриці	Маркування	Кіл-сть шт в упак	Вага, кг
371722	MJPB 4	4-4	18	13	2,5	2,5	45	79	E140		50	0,028
371723 371701	MJPB 6.4 MJPB 6	6-4 6-6	18	13	3,1	2,5 3,1	45	79	E140		50	0,027 0,027
371724 371702 371703	MJPB 10.4 MJPB 10.6 MJPB 10	10-4 10-6 10-10	18	13	4,0	2,5 3,1 4,0	45	79	E140		50	0,027 0,026 0,026
371725 371704 371705 371706	MJPB 16.4 MJPB 16.6 MJPB 16.10 MJPB 16	16-4 16-6 16-10 16-16	18	13	5,2	2,5 3,1 4,0 5,2	45	79	E140		50	0,026 0,026 0,024 0,024
371726 371707 371708 371709 371710	MJPB 25.4 MJPB 25.6 MJPB 25.10 MJPB 25.16 MJPB 25	25-4 25-6 25-10 25-16 25-25	18	13	6,2	2,5 3,1 4,0 5,2 6,2	45	79	E140		50	0,024 0,024 0,024 0,024 0,024
371727 371711 371712 371713 371714 371715	MJPB 35.4 MJPB 35.6 MJPB 35.10 MJPB 35.16 MJPB 35.25 MJPB 35	35-4 35-6 35-10 35-16 35-25 35-35	18	13	8,0	2,5 3,1 4,0 5,2 6,2 8,0	45	79	E140		50	0,024 0,024 0,024 0,024 0,024 0,024

З`єднувальні затискачі MJPT F, MJPT N

Використовуються для з`єднання магістральних проводів СІП. З`єднання виконується методом опресування за допомогою шестигранних матриць та відповідного пресу. Після опресування затискачі забезпечують герметизацію з`єднання, необхідну механічну міцність і надійний електричний контакт.

Тип затискача для проводу відповідного перерізу визначається за кольором еластомерних кілець.

Міцність ізоляції випробувана згідно з EN 50483 на 6 кВ під водою.

Послідовність монтажу:

- зняти ізоляцію жили з дотриманням відповідної довжини;
- провести зачистку оголеного кінця жили щіткою;
- вставити жилу всередину затискача до упора;
- опресувати з`єднувальний затискач за розміткою пресом з відповідною шестигранною матрицею.

Затискачі MJPT F забезпечують механічну міцність з`єднання 80 % від руйнівного навантаження проводу.

Затискачі MJPT N забезпечують механічну міцність з`єднання 95 % від руйнівного навантаження проводу, що дозволяє з`єднувати магістальні лінії СІП в прогоні.

Внутрішня частина затискача заповнена електроконтактним змащувачем.

Артикул: 371750
Тип: MJPT F, MJPT N
Стандарт: EN 50483

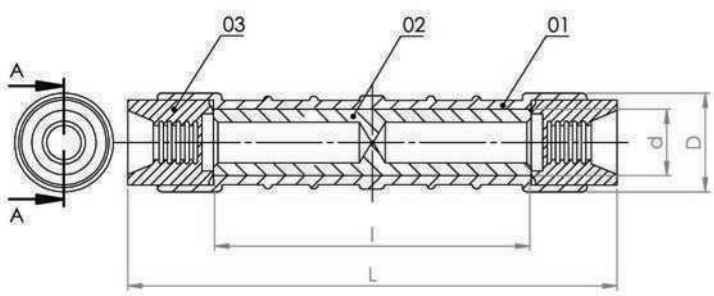

Артикул	Тип	Переріз жил, мм2	D, мм	d, мм	d1, мм	l, мм	L, мм	Тип матриці	Кольорове маркування	Кіл-сть шт в упак	Вага, кг
371763	MJPT F 35	35-35	23	16,5	7,5	71	110	E173	●	50	0,062
371751	MJPT F 50	50-50	23	16,5	8,8	71	110	E173	●	50	0,063
371752	MJPT F 70.16	70-16	23	16,5	10,5	71	110	E173	○ ●	50	0,054
371753	MJPT F 70	70-70	23	16,5	10,5	71	110	E173	○	50	0,050
371756	MJPT N 16	16-16	23	16,5	5,2	142	180	E173	●	50	0,051
371764	MJPT N 25	25-25	23	16,5	6,2	142	180	E173	●	50	0,051
371757	MJPT N 35	35-35	23	16,5	7,5	142	180	E173	●	50	0,058
371754	MJPT N 50	50-50	23	16,5	8,8	142	180	E173	●	50	0,090
371755	MJPT N 70	70-70	23	16,5	10,5	142	180	E173	○	50	0,078
371760	MJPT N 95	95-95	25	20,0	12,0	142	180	E215	●	50	0,112
371761	MJPT N 120	120-120	25	20,0	13,4	142	180	E215	●	50	0,109
371762	MJPT N 150	150-150	23	20,0	14,8	142	180	E215	●	50	0,102

З`єднувальні затискачі MJRP 6-20 кВ

Призначені для з`єднання в прогоні захищених високовольтних проводів типу AAsXSn (СИП-3). З`єднання виконується методом опресування за допомогою відповідного пресу з шестигранними матрицями Е173 та Е215. Типорозмір затискача для проводу відповідного перерізу визначається по кольору еластомерних ковпачків.

Герметичність затискачів випробувана напругою 20 кВ під водою згідно EN 50397.

Затискачі забезпечують механічну міцність з`єднання 95 % від руйнівного навантаження проводу.

Внутрішня частина затискача заповнена електроконтактним змащувачем.

Артикул: 371770/371780
Тип: MJPR
Стандарт: EN 50397

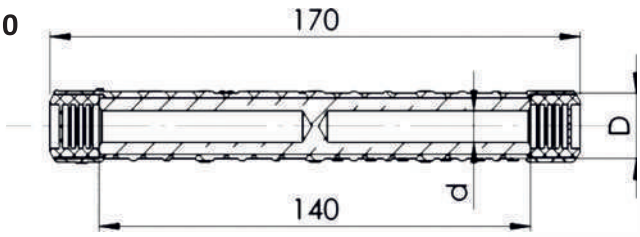

Артикул	Тип	Переріз, мм2	d, мм	D, мм	Тип матриці	Кольорове маркування	Кіл-сть шт в упак	Вага, кг
371771	MJPR 35	35.35	16,5	20	Е 173	●	50	0,094
371772	MJPR 50	50.50	16,5	20	Е 173	●	50	0,090
371773	MJPR 70	70.70	20,5	25	Е 215	○	25	0,093
371783	MJPR 95	95.95	20,5	25	Е 215	●	25	0,085

Фасадне кріплення для проводів та кабелів

Використовуються для прокладання проводів та кабелів по кам`яним, цегляним та бетонним стінам будівель. Поставляється в комплекті зі стяжним ремінцем.

Не містить деталей, що підлягають впливу корозії. Відстань від поверхні будівлі до проводу не менше 60 мм.

Артикул: 370202
Тип: BRF

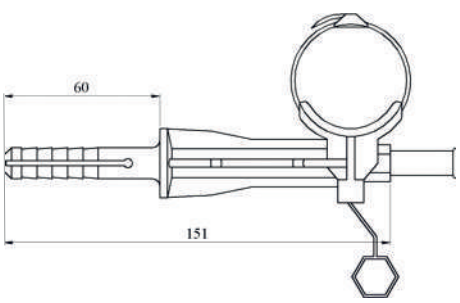

Стяжні хомути MPA

Артикул: 370720
Тип: MPA

Артикул	Тип	b, мм	L, мм	Кількість в упаковці, шт	Вага, г
370721	MPA 200	13	200	100	6
370722	MPA 250	13	250	100	7
370723	MPA 250-9	9	250	100	5

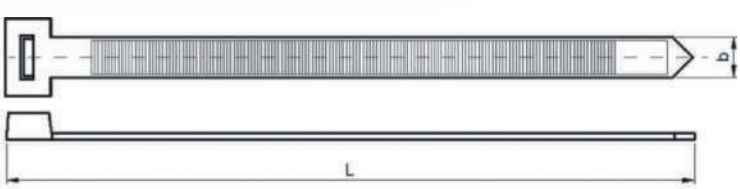

Універсальні кронштейни CAB, CA-CS 2000, CA-CS 2200

Використовуються для кріплення анкерних затискачів зі з`ємною дужкою або конструкцією, що дозволяє монтаж на таких кронштейнах.

Виготовляються з алюмінієвого сплаву з високою стійкістю до механічних впливів та корозії. Кріплення до опори виконується бандажною стрічкою та однією скріпою (або двома, в залежності від конструкції). Кріплення до фасаду — шурупами або клиновими анкерами.

Артикул: 370141
Тип: CAB

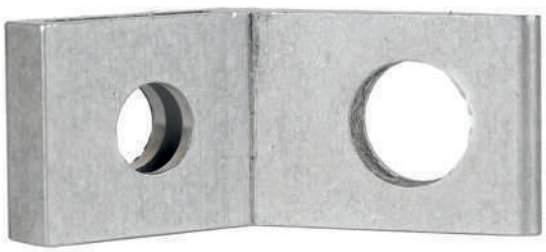

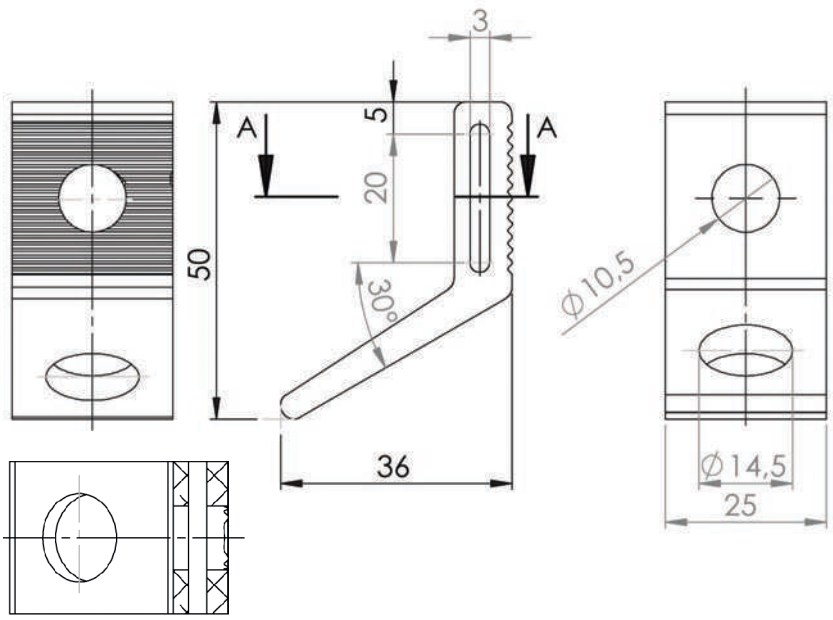

Артикул: 370140
Тип: CA-CS 2000

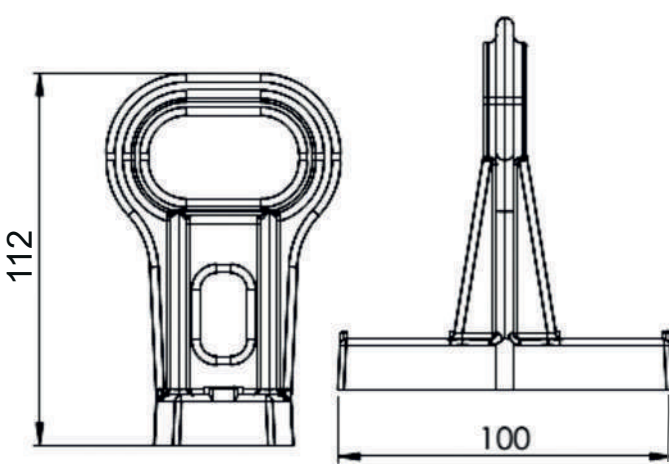

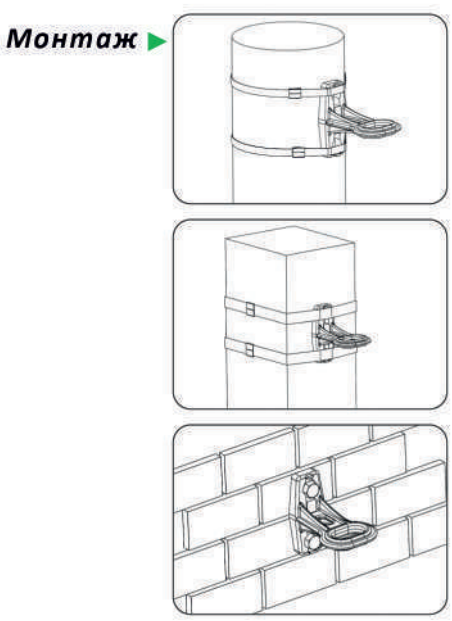

Артикул: 370170
Тип: CA-CS-2200

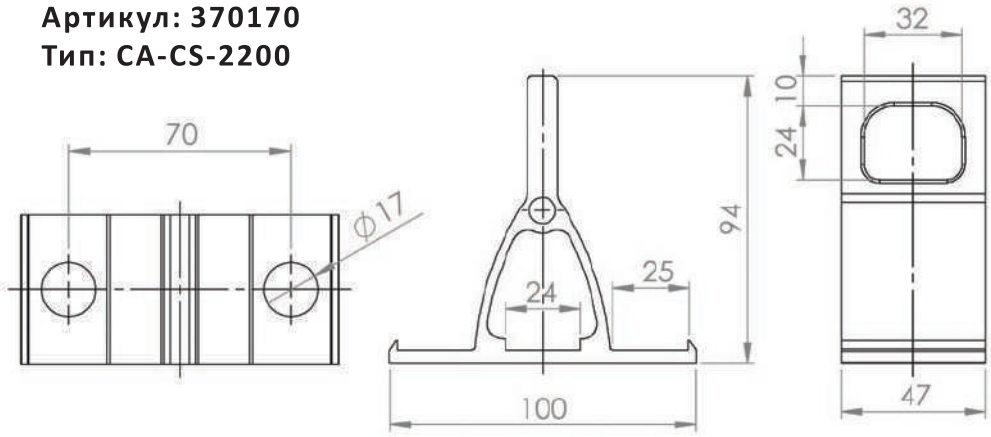

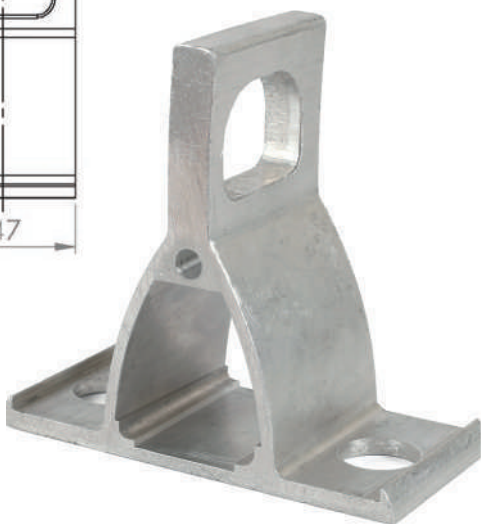

Артикул	Тип	Кількість в упаковці, шт	Вага, кг	Кількість в упаковці, шт
370141	CAB 25	50	0,042	100
370140	CA-CS 2000	25	0,174	100
370170	CA-CS 2200	25	0,136	100

Фасадні кронштейни CT600, CA 25

Кронштейн CT 600 використовується для закріплення анкерного затискача зі з`ємною дужкою на фасаді будівлі. Виготовлений зі сталі, захищеної від корозії методом гальванічного або гарячого цинкування. Кріплення гвинтами M12.

CA 25 застосовується для анкерних затискачів будь-якого типу.

Артикул: 370150
Тип: CT 600

Монтаж ▶

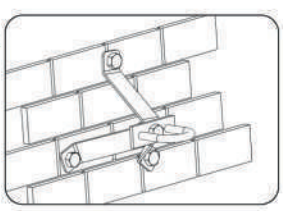

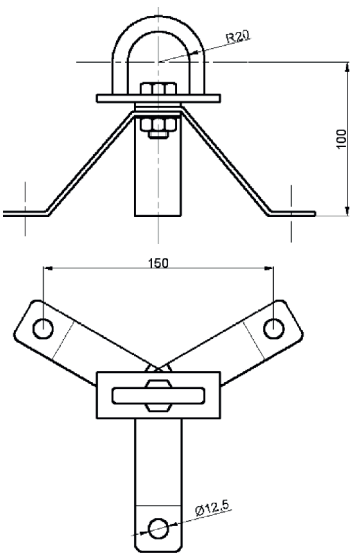

Артикул: 370160
Тип: CA 25

Монтаж ▶

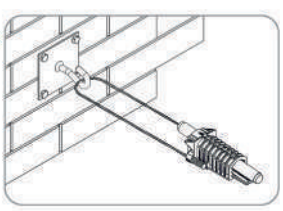

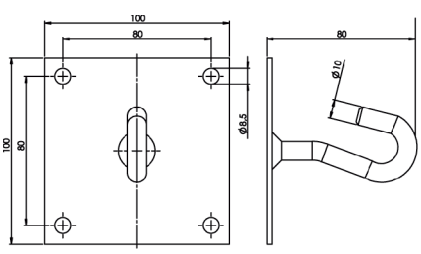

Артикул	Тип	Кількість в упаковці, шт	Маса, кг
370150	CT 600	25	0,525
370160	CA 25	20	0,310

Бандажний гак НВ 16

Використовується для кріплення анкерних та підтримуючих затискачів на опорах за допомогою бандажної стрічки та скрепи. Виконаний зі сталі гальванічного або гарячого цинкування з високою стійкістю до корозії.

Артикул: 370130
Тип: НВ 16

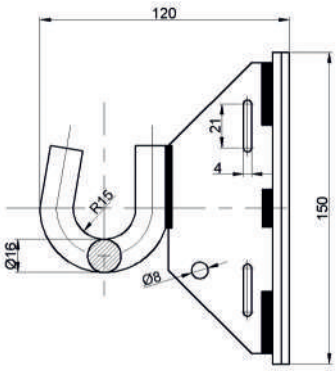

Монтаж ▶

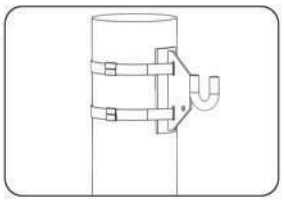

Артикул	Тип	H, мм	A, мм	d, мм	Кількість в упаковці, шт	Маса, кг
370130	НВ 16	150	120	16	25	0,575

Прохідні гаки

Використовуються для кріплення анкерних і підтримуючих затискачів на залізобетонних, металевих або дерев`яних опорах з технологічними отворами. Виготовлений зі сталі, захищеної від корозії методом гальванічного або гарячого цинкування.

Артикул: 380000
Тип: MSR

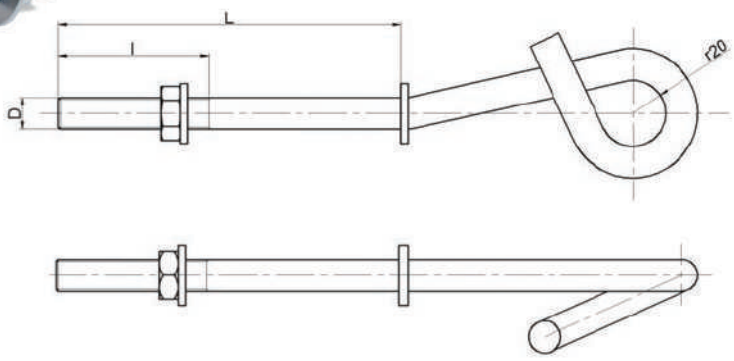

Артикул	Тип	L, мм	l, мм	D	Кількість в упаковці, шт	Маса, кг
380001	MSR M12x170	170	100	M12	10	0,440
380002	MSR M16x170	170	100	M16	10	0,770
380003	MSR M12x200	200	100	M12	10	0,470
380004	MSR M16x200	200	100	M16	10	0,820
380005	MSR M12x240	240	100	M12	10	0,500
380006	MSR M16x240	240	100	M16	10	0,880
380007	MSR M12x300	300	100	M12	10	0,550
380008	MSR M16x300	300	100	M16	10	0,970

Монтаж ▶

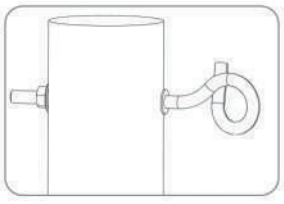

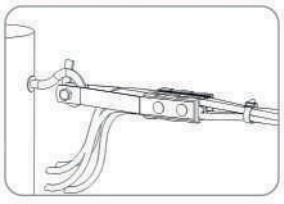

Бандажна сталева стрічка PT-K та скріпи ZPT

Стрічка використовується для кріплення бандажних гаків та кронштейнів навколо залізобетонного, дерев`яного або металевого стояка опори повітряної лінії електропередач.

Виготовлена з нержавіючої сталі. Має оброблену кромку та підвищену гнучкість, що значно полегшує фіксацію стрічки на опорі за допомогою скріпи. Поставка в пластмасових або картонних упаковках по 20, 30 або 50 м.

Артикул: 370860
Тип: PT-K

Артикул	Тип	Товщина, мм	Ширина, мм	Довжина, м
370861	PT-K 20	0,7	20	20
370862	PT-K 30	0,7	20	30
370863	PT-K 50	0,7	20	50

Артикул: 370814
Тип: ZPT 13

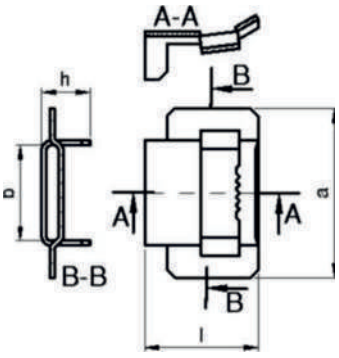

Артикул	Тип	a, мм	L, мм	h, mm	b, мм	Кількість в упаковці, шт	Маса, кг/ уп
370814	ZPT 13	42	27	12	24	100	1,06

Артикул: 370815
Тип: ZPT 19

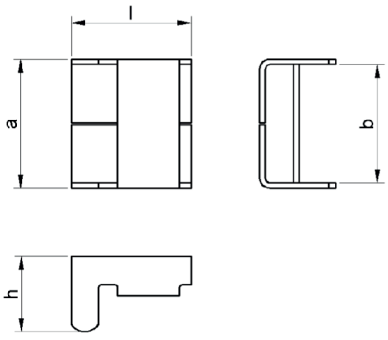

Артикул	Тип	a, мм	L, мм	h, mm	b, мм	Кількість в упаковці, шт	Маса, кг/ уп
370815	ZPT 19	24	22	14	22	100	1,06

Артикул: 370719
Тип: PT 19

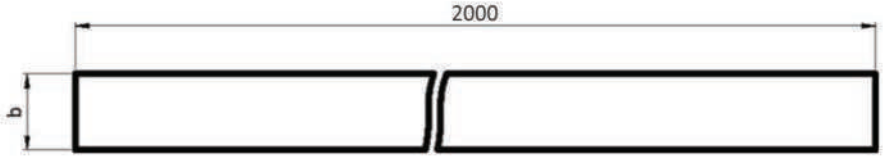

Артикул	Тип	Товщина, мм	Шири-на,мм	Кількість в упаковці, шт	Маса, кг/ уп
370719	PT 19	0,7	20	10	1,65

Кінцеві ковпачки СЕСТ

Використовуються для ізоляції та герметизації кінців жил СІП (випробувані напругою 6 кВ під водою).

Ковпачки виготовлені з пластичного еластомеру. Ковпачки не є термоусаджувальними.

Артикул: 370870
Тип: СЕСТ
Стандарт EN 50483

СЕСТ 16-95

SECTION A-A

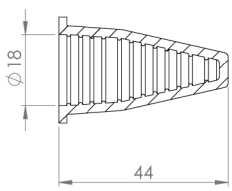

СЕСТ 70-150

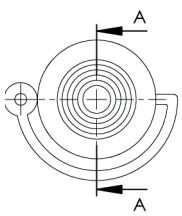

SECTION A-A

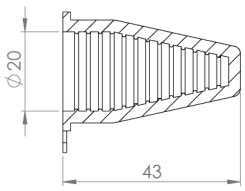

СЕСТ 4-50

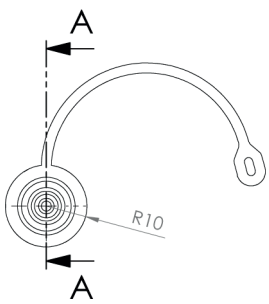

SECTION A-A

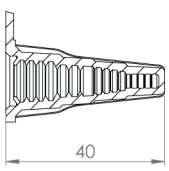

Артикул	Тип	Переріз проводу, мм2	Кількість в упаковці, шт	Маса, кг/уп
370871	СЕСТ 16-95	16-95	100	0,90
370872	СЕСТ 70-150	70-150	100	1,10
370873	СЕСТ 4-50	4-50	100	0,50
370874	СЕСТ 50-185	50-185	100	2,70

Артикул: 370890
Тип: СЕСТ
Стандарт EN 50483

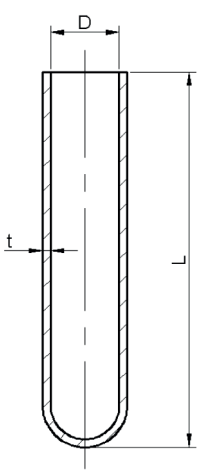

Артикул	Тип	Переріз проводу, мм2	D, мм	t, мм	L, мм	Кількість в упаковці, шт	Маса, кг/уп
370791	СЕСТ-10	10	5,5	1,5	70	100	0,42
370792	СЕСТ-16	16	7,0	1,5	70	100	0,45
370793	СЕСТ-25	25	9,0	1,5	70	100	0,50
370794	СЕСТ-35	35	10,5	1,5	70	100	0,55
370795	СЕСТ-50	50	11,4	1,5	70	100	0,60
370796	СЕСТ-70	70	13,5	1,5	70	100	0,70
370797	СЕСТ-95	95	15,8	1,5	70	100	0,80

Кронштейни на опори для абонентських відгалужень

Виготовлені зі сталі, захищеної від корозії методом гальванічного або гарячого цинкування. Використовується в місцях, де потрібно здійснити декілька абонентських відгалужень з однієї опори без застосування бандажної стрічки, пряжки та відповідного інструменту.

Артикул: 370740
Тип: MSO

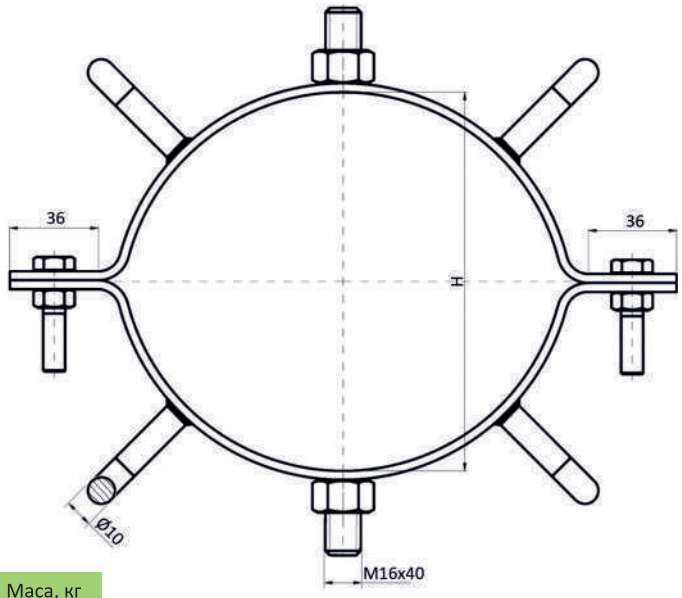

Артикул	Тип	Dmin-Dmax, мм	З`єднувальні болти	Кількість в упаковці, шт	Маса, кг
370741	MSO 120-130	120-130	M10x60	5	1,30
370742	MSO 130-150	130-150	M10x100	5	1,42
370743	MSO 140-170	140-170	M10x100	5	1,50
370744	MSO 170-210	170-210	M10x100	5	1,59
370745	MSO 200-250	200-250	M10x100	5	1,64
370746	MSO 250-300	250-300	M10x100	5	2,40
370747	MSO 300-350	300-350	M10x100	5	2,60

Артикул: 370750
Тип: CMO

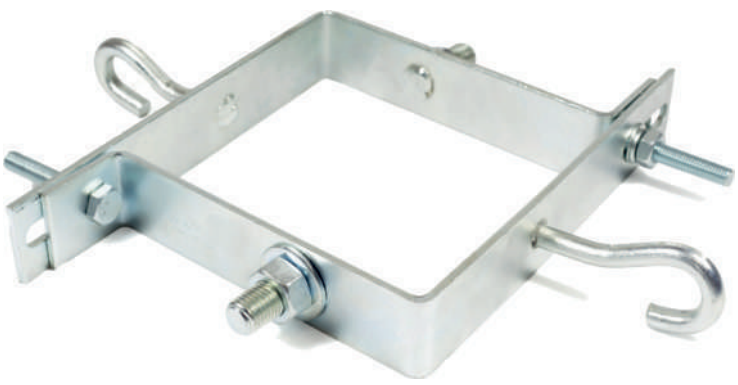

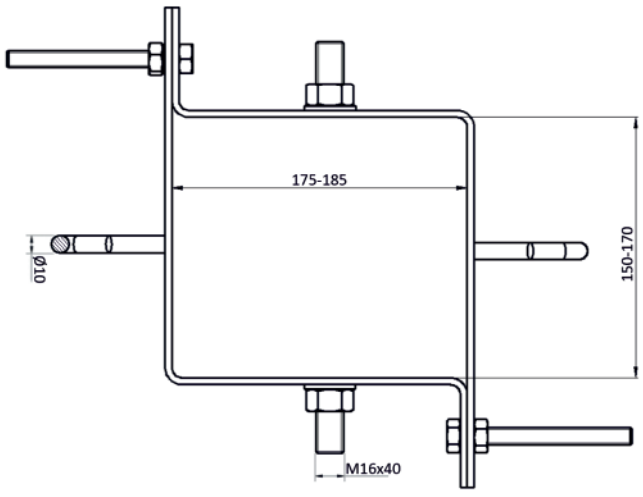

Артикул	Тип	Amin-Amax, мм	Bmin-Bmax, мм	Кількість в упаковці, шт	Маса, кг/шт
370750	CMO	175-185	150-170	5	1,48

Артикул: 370760
Тип: MSOPD

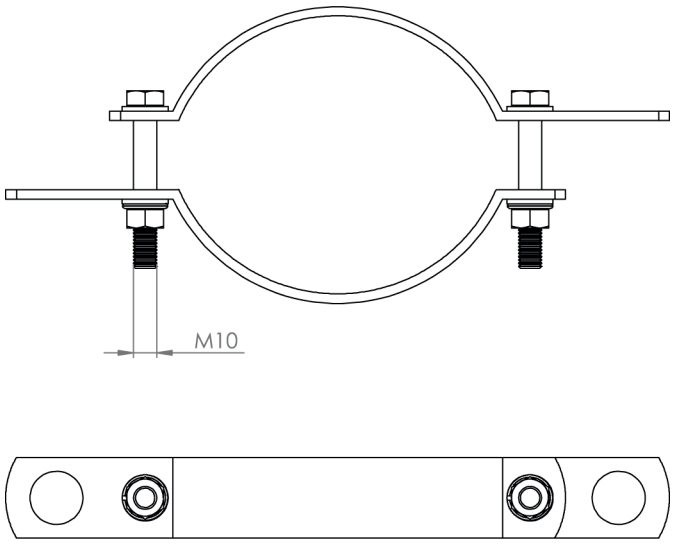

Артикул	Тип	Dmin-Dmax, мм	З`єднувальні болти	Кількість в упаковці, шт	Маса, кг/шт
370761	MSOPD 120-130	120-130	M10x60	5	1,30
370762	MSOPD 130-150	130-150	M10x100	5	1,42
370763	MSOPD 140-170	140-170	M10x100	5	1,50
370764	MSOPD 170-210	170-210	M10x100	5	1,59
370765	MSOPD 200-250	200-250	M10x100	5	1,64

Артикул: 370770
Тип: MSOP

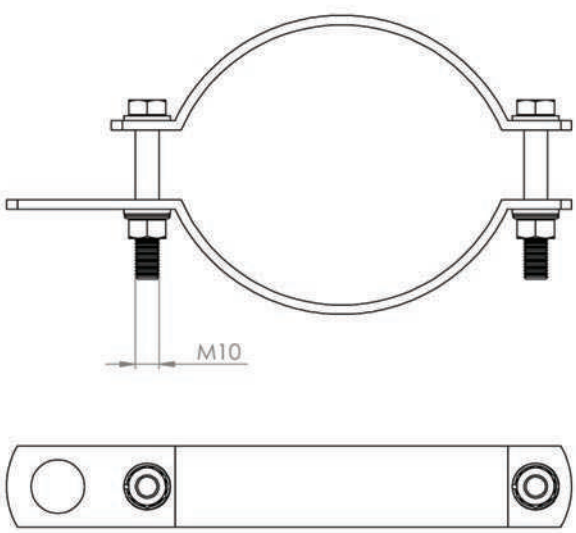

Артикул	Тип	Dmin-Dmax, мм	З`єднуваль-ний гвинт	Кількість в упаковці, шт	Маса, кг/шт
370771	MSOP 120-130	120-130	M10x60	5	1,30
370772	MSOP 130-150	130-150	M10x100	5	1,42
370773	MSOP 140-170	140-170	M10x100	5	1,50
370774	MSOP 170-210	170-210	M10x100	5	1,59
370775	MSOP 200-250	200-250	M10x100	5	1,64

Артикул: 370780
Тип: MSOA

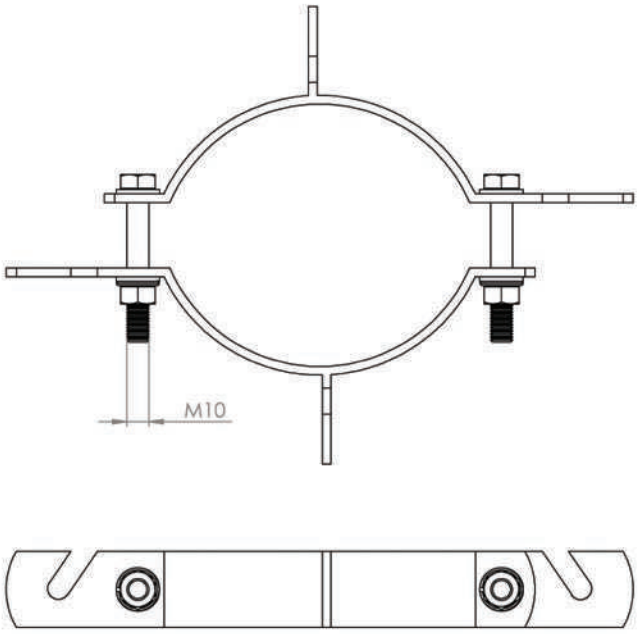

Артикул	Тип	Dmin-Dmax, мм	З`єднувальні болти	Кількість в упаковці, шт	Маса, кг/шт
370781	MSOA 120-130	120-130	M10x60	5	1,30
370782	MSOA 130-150	130-150	M10x100	5	1,42
370783	MSOA 140-170	140-170	M10x100	5	1,50
370784	MSOA 170-210	170-210	M10x100	5	1,59
370785	MSOA 200-250	200-250	M10x100	5	1,64

Артикул: 370820
Тип: MSOAP

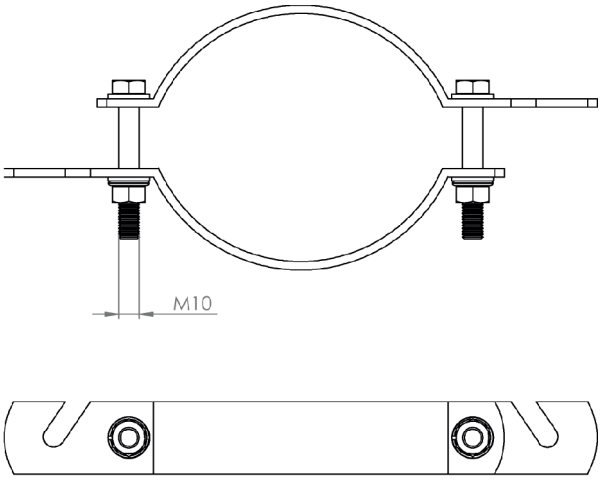

Артикул	Тип	Dmin-Dmax, мм	З`єднувальні болти	Кількість в упаковці, шт	Маса, кг//шт
370821	MSOAP 120-130	120-130	M10x60	5	1,30
370822	MSOAP 130-150	130-150	M10x100	5	1,42
370823	MSOAP 140-170	140-170	M10x100	5	1,50
370824	MSOAP 170-210	170-210	M10x100	5	1,59
370825	MSOAP 200-250	200-250	M10x100	5	1,64

MAREL

ПЛАШКОВІ З’ЄДНУВАЛЬНІ ЗАТИСКАЧІ

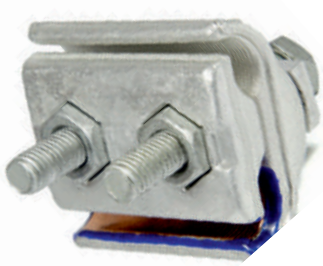

Плашкові з`єднувальні затискачі алюміній—алюміній/сталь

Використовуються для з`єднання двох неізольованих провідників однакового або різних перерізів. Виготовлені з механічно міцного алюмінієвого сплаву, стійкого до корозії, методом литтям під тиску. Внутрішня частина жолобів ребриста, що забезпечує надійну фіксацію провідників в затискачі та якісний електричний контакт (канавки виконані таким чином, що оксид алюмінію з поверхні провідника руйнується та знижує перехідний опір між затискачем і провідником).

Характеристики затискача дозволяють виконати швидке та надійне з`єднання відповідно до стандарту DIN 48 072.

Артикул: 372020
Тип: MAl
Стандарт: DIN 48 072

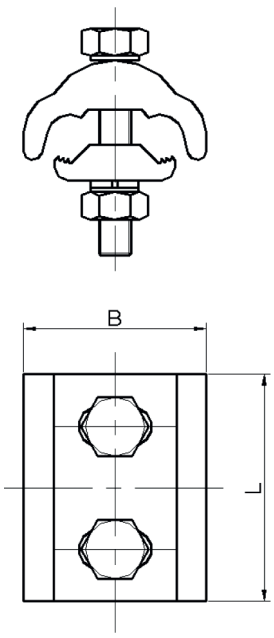

Артикул	Тип	Переріз провід-ників, мм2	Гвинт	L, мм	B, мм	Кількість в упаковці, шт	Маса, кг
372029	MAl 4-25	4-25/4-25	M6x40 DIN 933	40	25	100	0,046
372028	MAl 6-35	6-35/6-35	M6x40 DIN 933	40	29	100	0,052
372026	MAl 6-50	6-50/6-50	M8x50 DIN 933	44	35	50	0,098
372130	MAl 6-95	6-95/6-95	M8x50 DIN 933	48	40	50	0,123
372027	MAl 10-95	10-95/10-95	M8x50 DIN 933	50	40	50	0,124
372030	MAl 25-150	25-150/25-150	M10x60 DIN 933	65	49	25	0,208

Артикул: 372020
Тип: MAlAl
Стандарт: SRPS N.F4.106

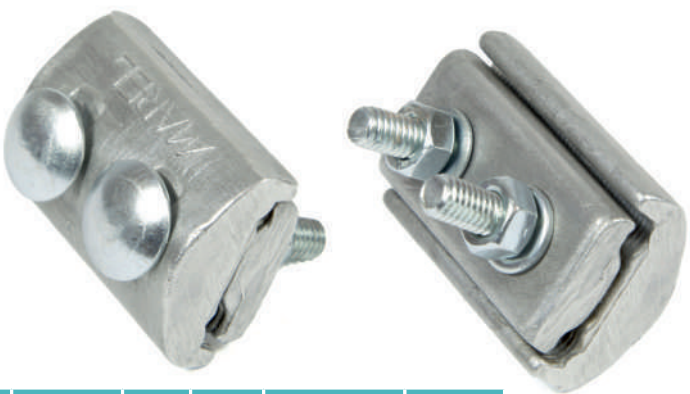

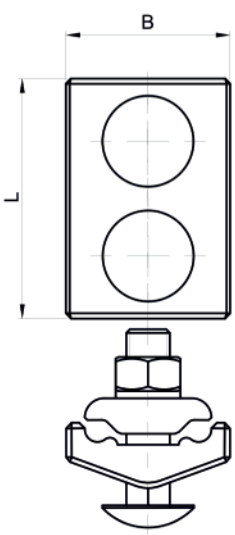

Артикул	Тип	Переріз провід-ників, мм2	Гвинт	L, мм	B, мм	Кількість в упаковці, шт	Маса, кг
372021	MAlAl 4.25	4-25/4-25	M6x35	40	25	100	0,047
372022	MAlAl 6.35	6-35/6-35	M6x35	43	30	100	0,052
372023	MAlAl 6.50	6-50/6-50	M8x40	49	35	50	0,114
372024	MAlAl 10.95	10-95/10-95	M8x50	53	40	50	0,138
372025	MAlAl 25.150	25-150/25-150	M10x60	65	49	50	0,124

Артикул: 372050
Тип: MAlAlS
Стандарт: DIN 48 075

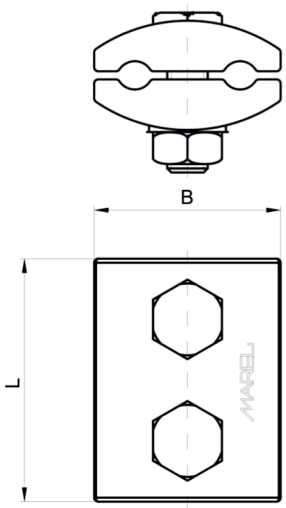

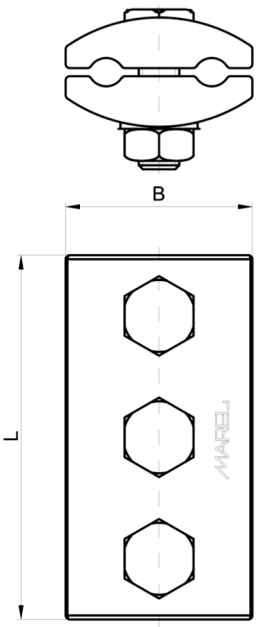

Артикул	Тип	Переріз провід-ників, мм2	Гвинт	L, мм	B, мм	Кількість в упаковці, шт	Маса, кг
372051	MAlAlS 16.35	16-35/16-35	M10x40	72	42	50	0,218
372052	MAlAlS 35.50	35-50/35-50	M10x40	81	53	50	0,240
372053	MAlAlS 50.70	50-70/50-70	M10x40	91	46	25	0,298
372054	MAlAlS 95.120	95-120/95-120	M12x50	101	46	25	0,392

Плашкові з`єднувальні затискачі алюміній - алюміній/мідь

Використовуються для з`єднання двох неізольованих провідників однакового або різних перерізів. Виготовлені з механічно міцного сплаву латуні методом кування. Поверхня захищена від корозії гальванічною оцинковкою.

Внутрішня частина жолобів ребриста, що забезпечує надійну фіксацію провідників в затискачі та якісний електричний контакт.

Характеристики затискача дозволяють виконати швидке та надійне з`єднання відповідно до стандарту DIN 48 072.

Артикул: 372060
Тип: MMs
Стандарт: DIN 48 072

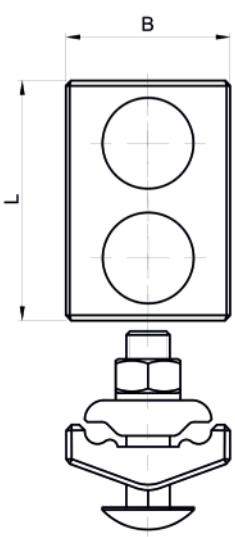

Артикул	Тип	Переріз провід-ників, мм2	Гвинт	L, мм	B, мм	Кількість в упаковці, шт	Маса, кг
372061	MMs 4.25	4-25/4-25	M6x35	40	25	25	0,085
372062	MMs 6.35	6-35/6-35	M6x35	43	30	25	0,115
372063	MMs 6.50	6-50/6-50	M8x40	49	35	25	0,189
372064	MMs 10.95	10-95/10-95	M8x50	53	40	25	0,314
372065	MMs 25.150	25-150/25-150	M10x60	65	49	10	0,379

Плашкові з`єднувальні затискачі алюміній - мідь

Використовуються для з`єднання двох неізольованих алюмінієвих та мідних провідників однакового або різних перерізів. Виготовлені з механічно міцного алюмінієвого сплаву, стійкого до корозії, методом литтям під тиску. Внутрішня частина жолобів ребриста, що забезпечує надійну фіксацію провідників в затискачі та якісний електричний контакт (канавки виконані таким чином, що оксид алюмінію з поверхні провідника руйнується та знижує перехідний опір між затискачем і провідником).

Характеристики затискача дозволяють виконати швидке та надійне з`єднання відповідно до стандарту DIN 48 072.

Артикул: 372120
Тип: ME Al-Cu
Стандарт: DIN 48 072

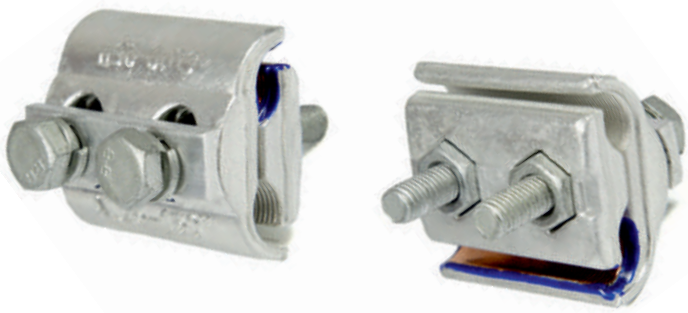

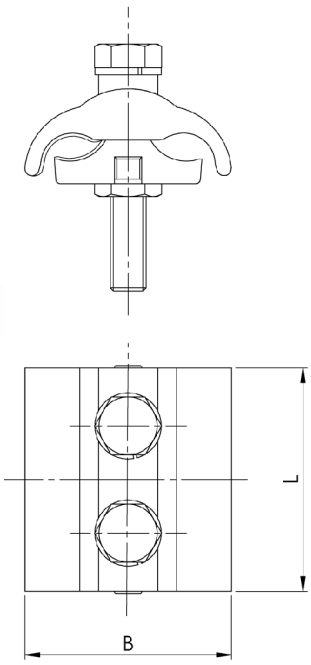

Артикул	Тип	Переріз провідників, мм2	Гвинт	L, мм	B, мм	Кількість в упаковці, шт	Маса, кг
372126	ME Al-Cu 6.35	6-35/6-35	M8x50	42	29	50	0,098
372127	ME Al-Cu 6.70	6-70/6-70	M8x50	44	35	50	0,124
372128	ME Al-Cu 10.95	10-95/10-95	M8x60	50	44	25	0,149

Виготовлені зі спеціального сплаву алюмінію великої механічної міцності та якісної електропровідності. Мідна прокладка затискача виготовлена з електролітичної мідної пластини. Спосіб її вбудовування в затискач запобігає проникненню вологи між мідною та алюмінієвою частиною та виникнення біметалевої корозії, що гарантує відмінну електропровідність.

Затискна частина алюмінієвого проводу виготовлена з алюмінієвого сплаву AlMg3.

Артикул: 372030
Тип: MAlCu
Стандарт: SRPS N.F4.106

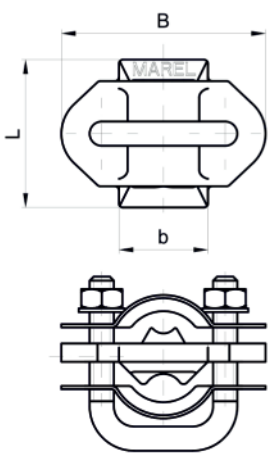

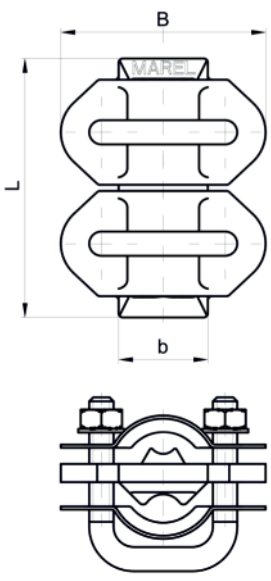

Артикул	Тип	Переріз провідників, Al/Cu мм2	Гвинт	L, мм	B, мм	b, мм	Кількість в упаковці, шт	Маса, кг
372031	MAlCu 6.35	10-35/6-16	M6	36	51	22	100	0,064
372032	MAlCu 16.70	35-70/6-35	2xM6	60	51	22	50	0,118
372033	MAlCu 25.150	25-150/25-150	2xM8	74	64	28	25	0,260

Плашкові з`єднувальні затискачі мідь - мідь

Використовуються для з`єднання двох неізольованих мідних провідників однакового або різних перерізів. Характеристики затискача дозволяють виконати швидке та надійне з`єднання відповідно до стандарту DIN 48 072/2.

Виготовлені з механічно міцної міді методом кування. Внутрішня частина жолобів ребриста, що забезпечує надійну фіксацію провідників в затискачі та якісний електричний контакт.

Артикул: 372070
Тип: MCu
Стандарт: DIN 48 072/2

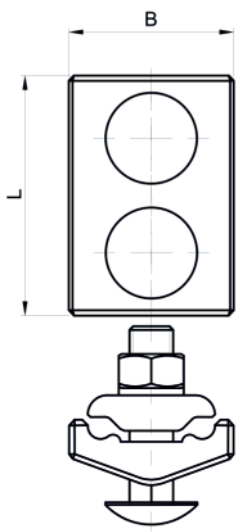

Артикул	Тип	Переріз провід-ників, мм2	Гвинт	L, мм	B, мм	Кількість в упаковці, шт	Маса, кг
372071	MCu 4.25	4-25/4-25	M6x35	40	25	25	0,095
372072	MCu 6.35	6-35/6-35	M6x35	43	30	25	0,128
372073	MCu 6.50	6-50/6-50	M8x40	49	35	25	0,220
372074	MCu 10.95	10-95/10-95	M8x50	55	44	25	0,332
372075	MCu 25.150	25-150/25-150	M10x60	65	49	10	0,480

Затискачі для заземлення

Використовуються для досягнення надійного та міцного з`єднання між заземлюючими стрічками або круглими провідниками. Затискач виготовлений з латуні та оцинкований.

Артикул: 376160
Тип: MSU

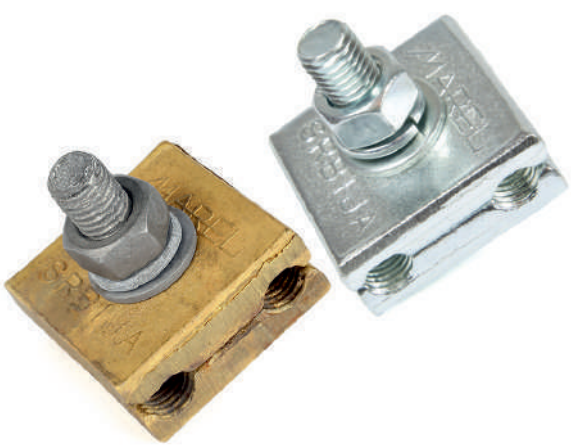

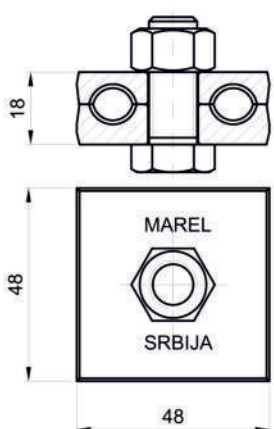

Артикул	Тип	Кількість в упаковці, шт	Маса, кг
376160	MSU 1	25	0,350

Артикул: 376060
Тип: MTT
Стандарт: SRPS N.B4.934

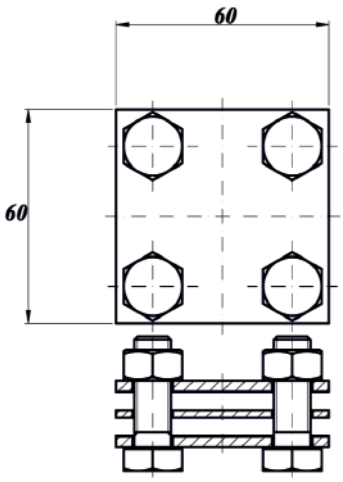

Артикул	Тип	Товщина металу, мм	Кількість в упаковці, шт	Маса, кг
376061	MTT 60x60/III	2,5	25	0,266
376062	MTU 60x60/III	2,5	25	0,266
376063	MUU 60x60/III	2,5	25	0,266
376064	MTT 80x80/III	3,0	25	0,260

Затискачі для стального тросу

Артикул: 376260
Тип: MSK

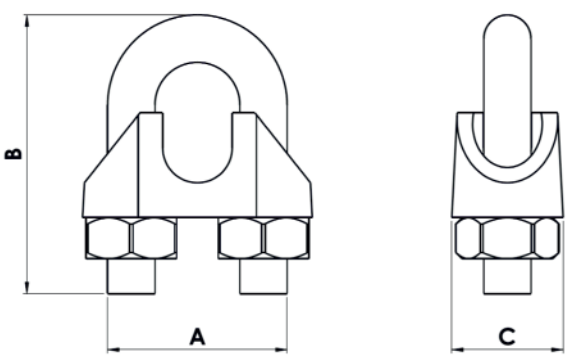

Артикул	Тип	Діаметр провід-ника, мм	a, мм	b, мм	c, мм	Кількість в упаковці, шт	Маса, кг
376261	MSK 5	5,0	22	24	10	100	0,018
376262	MSK 6,5	6,5	25	28	12	100	0,024
376263	MSK 8	8,0	30	34	14	100	0,032
376264	MSK 10	10,0	35	42	20	100	0,065
376265	MSK 11	11,0	37	44	20	100	0,094
376266	MSK 13	13,0	43	55	25	100	0,144
376267	MSK 14	14,0	45	57	25	100	0,176
376268	MSK 16	16,0	52	63	28	50	0,091
376269	MSK 19	19,0	28	75	32	50	0,112
376270	MSK 22	22,0	64	85	35	50	0,131
376271	MSK 26	26,0	68	95	38	50	0,153

MAREL

КАБЕЛЬНІ КІНЦЕВИКИ ТА З’ЄДНУВАЧІ

Алюмінієвий кінцевик AlCPD

Технічні характеристики кінцевиків дозволяють легко встановлювати з`єднання з алюмінієвими провідниками відповідно до стандарту DIN 46329. Внутрішня частина кінцевиків захищена електричною контактною змазкою. На поверхні кінцевика нанесені позначки для коректного опресування механічним або гідравлічним пресом. Після монтажу не підлягає механічному навантаженню.

Артикул: 371000
Тип: AlCPD
Стандарт: DIN 46329

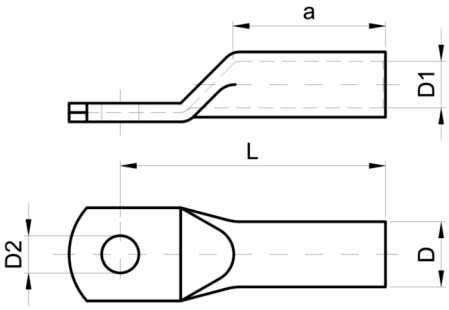

Артикул	Тип	Переріз провідника, мм2 / діаметр отвору, мм	a, мм	L, мм	D, мм	D1, мм	D2, мм	Кількість пресувань, механ/гідр	Маса, кг/ упак 100 шт
371001	AlCPD 16.6	16 / 6	32	52	11	5,5	6,5		1,30
371002	AlCPD 16.8	16 / 8	32	52	11	5,5	8,5		1,20
371003	AlCPD 16.10	16 / 10	32	52	11	5,5	10,5	4 / 2	1,15
371004	AlCPD 16.12	16 / 12	32	52	11	5,5	13		1,10
371005	AlCPD 25.8	25 / 8	38	60	12	6,8	8,5		1,50
371006	AlCPD 25.10	25 / 10	38	60	12	6,8	10,5	4 / 2	1,45
371007	AlCPD 25.12	25 / 12	38	60	12	6,8	13		1,40
371008	AlCPD 35.8	35 / 8	42	67	14	8	8,5		2,20
371009	AlCPD 35.10	35 / 10	42	67	14	8	10,5	4 / 2	2,15
371010	AlCPD 35.12	35 / 12	42	67	14	8	13		2,10
371011	AlCPD 50.8	50 / 8	45	72	16	9,6	8,5		2,90
371012	AlCPD 50.10	50 / 10	45	72	16	9,6	10,5	4 / 2	2,80
371013	AlCPD 50.12	50 / 12	45	72	16	9,6	13		2,70
371014	AlCPD 70.8	70 / 8	52	86	18	11,2	8,5		3,70
371015	AlCPD 70.10	70 / 10	52	86	18	11,2	10,5		3,65
371016	AlCPD 70.12	70 / 12	52	86	18	11,2	13	8 / 4	3,60
371017	AlCPD 70.16	70 / 16	52	86	18	11,2	17		3,55
371018	AlCPD 95.8	95 / 8	56	90	22	13	8,5		6,45
371019	AlCPD 95.10	95 / 10	56	90	22	13	10,5		6,40
371020	AlCPD 95.12	95 / 12	56	90	22	13	13	8 / 4	6,35
371021	AlCPD 95.16	95 / 16	56	90	22	13	17		6,31
371022	AlCPD 120.10	120 / 10	58	91	22,5	15	10,5		6,80
371023	AlCPD 120.12	120 / 12	58	91	22,5	15	13	8 / 4	6,75
371024	AlCPD 120.16	120 / 16	58	91	22,5	15	17		6,70
371025	AlCPD 150.12	150 / 12	60	103	25	16,5	13		9,10
371026	AlCPD 150.16	150 / 16	60	103	25	16,5	17	8 / 4	9,05
371027	AlCPD 150.20	150 / 20	60	103	25	16,5	21		9,00
371028	AlCPD 185.12	185 / 12	62	106	28	18	13		11,50
371029	AlCPD 185.16	185 / 16	62	106	28	18	17	10 / 5	11,20
371030	AlCPD 185.20	185 / 20	62	106	28	18	21		11,10
371031	AlCPD 240.12	240 / 12	65	116	32	21	13		15,70
371032	AlCPD 240.16	240 / 16	65	116	32	21	17	10 / 5	15,60
371033	AlCPD 240.20	240 / 20	65	116	32	21	21		15,50
371034	AlCPD 300.16	300 / 16	70	124	34	23,3	17	10 / 5	17,80
371035	AlCPD 300.20	300 / 20	70	124	34	23,3	21		17,60

Алюмінієвий кінцевик AlCPS

Технічні характеристики кінцевиків дозволяють легко встановлювати з`єднання з алюмінієвими провідниками відповідно до стандарту SRPS N.F4.101. Внутрішня частина кінцевиків захищена електричною контактною змазкою. На поверхні кінцевика нанесені позначки для коректного опресування механічним або гідравлічним пресом. Після монтажу не підлягає механічному навантаженню.

Артикул: 370900
Тип: AlCPS
Стандарт: SRPS N.F4.101

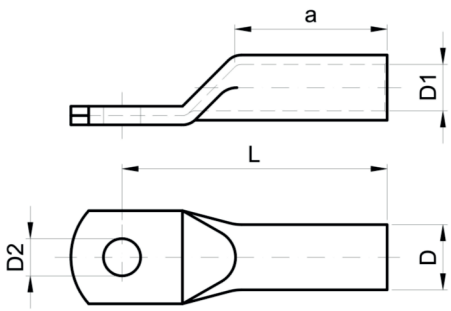

Артикул	Тип	Переріз провідника, мм2 / діаметр отвору, мм	a, мм	L, мм	D, мм	D1, мм	D2, мм	Кількість пресувань, механ/гідр	Маса, кг/ упак 100 шт
370901	AlCPS 16.6	16 / 6	25	45	11	5,5	6,5		1,10
370902	AlCPS 16.8	16 / 8	25	45	11	5,5	8,5		1,00
370903	AlCPS 16.10	16 / 10	25	45	11	5,5	10,5	4 / 2	0,95
370904	AlCPS 16.12	16 / 12	25	45	11	5,5	13		0,90
370905	AlCPS 25.8	25 / 8	26	48	12	6,8	8,5		1,20
370906	AlCPS 25.10	25 / 10	26	48	12	6,8	10,5	4 / 2	1,15
370907	AlCPS 25.12	25 / 12	26	48	12	6,8	13		1,10
370908	AlCPS 35.8	35 / 8	28	53	14	8	8,5		1,70
370909	AlCPS 35.10	35 / 10	28	53	14	8	10,5	4 / 2	1,60
370910	AlCPS 35.12	35 / 12	28	53	14	8	13		1,50
370911	AlCPS 50.8	50 / 8	28	55	16	9,6	8,5		2,20
370912	AlCPS 50.10	50 / 10	28	55	16	9,6	10,5	4 / 2	2,10
370913	AlCPS 50.12	50 / 12	28	55	16	9,6	13		2,00
370914	AlCPS 70.8	70 / 8	29	63	18	11,2	8,5		2,70
370915	AlCPS 70.10	70 / 10	29	63	18	11,2	10,5		2,60
370916	AlCPS 70.12	70 / 12	29	63	18	11,2	13	6 / 3	2,55
370917	AlCPS 70.16	70 / 16	29	63	18	11,2	17		2,50
370918	AlCPS 95.8	95 / 8	44	78	22	13	8,5		5,50
370919	AlCPS 95.10	95 / 10	44	78	22	13	10,5		5,40
370920	AlCPS 95.12	95 / 12	44	78	22	13	13	8 / 4	5,30
370921	AlCPS 95.16	95 / 16	44	78	22	13	17		5,20
370922	AlCPS 120.10	120 / 10	48	81	22,5	15	10,5		5,70
370923	AlCPS 120.12	120 / 12	48	81	22,5	15	13	8 / 4	5,50
370924	AlCPS 120.16	120 / 16	48	81	22,5	15	17		5,26
370925	AlCPS 150.12	150 / 12	55	98	25,5	16,5	13		8,58
370926	AlCPS 150.16	150 / 16	55	98	25,5	16,5	17	8 / 4	8,50
370927	AlCPS 150.20	150 / 20	55	98	25,5	16,5	21		8,40
370928	AlCPS 185.12	185 / 12	58	102	28	18	13		11,00
370929	AlCPS 185.16	185 / 16	58	102	28	18	17	8 / 4	10,90
370930	AlCPS 185.20	185 / 20	58	102	28	18	21		10,80
370931	AlCPS 240.12	240 / 12	62	113	32	21	13		15,30
370932	AlCPS 240.16	240 / 16	62	113	32	21	17	10 / 5	15,20
370933	AlCPS 240.20	240 / 20	62	113	32	21	21		15,10
370934	AlCPS 300.16	300 / 16	62	116	34	23,3	17	10 / 5	16,60
370935	AlCPS 300.20	300 / 20	62	116	34	23,3	21		16,50

Мідні кінцевики CuCPD та CuCPS

Поверхневий захист від корозії виконаний методом гальванічного цинкування. На вимогу Замовника захист може бути виконаний нікелюванням або гальванічним лудженням. Виготовлені, випробувані та атестовані відповідно до вимог DIN 46235 або SRPS N.F4.101. На поверхні кінцевика нанесені позначки для коректного опресування механічним або гідравлічним пресом.

Артикул: 371800
Тип: CuCPD
Стандарт: DIN 46235

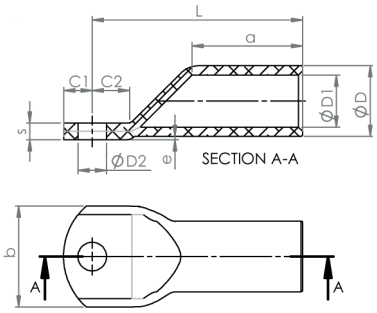

Артикул	Тип	Переріз провідника, мм2 / діаметр отвору, мм	Розміри, мм										Кільк пресувань механ/гідр	Пакув
			a, min	b, ±2	s ±0.5	D	D1 ±0,4	D2	L	e	c1	c2		
371801 371802 371803	CuCPD 10.6 CuCPD 10.8 CuCPD 10.10	10/6 10/8 10/10	10	9 11 13	1,5	6,0	4,5	6,4 8,4 10,5	27	0,6	10,5 13 15	8 10 12	2/1	100
371804 371805 371806 371807	CuCPD 16.6 CuCPD 16.8 CuCPD 16.10 CuCPD 16.12	16/6 16/8 16/10 16/12	20	13 13 17 17	2,5	8,5	5,5	6,4 8,4 10,5 13,0	36	1,0	10,5 13 15 16	8 10 12 13	2/1	100
371808 371809 371810 371811	CuCPD 25.6 CuCPD 25.8 CuCPD 25.10 CuCPD 25.12	25/6 25/8 25/10 25/12	20	14 16 17 19	3,0	10,0	7,0	6,4 8,4 10,5 13,0	38	1,0	10,5 13 15 16	8 10 12 13	2/1	100
371812 371813 371814 371815	CuCPD 35.6 CuCPD 35.8 CuCPD 35.10 CuCPD 35.12	35/6 35/8 35/10 35/12	20	17 17 19 21	2,5	12,5	8,2	6,4 8,4 10,5 13,0	42	1,0	10,5 13 15 16	8 10 12 13	2/1	100
371816 371817 371818 371819	CuCPD 50.8 CuCPD 50.10 CuCPD 50.12 CuCPD 50.16	50/8 50/10 50/12 50/16	28	20 22 24 28	4,0	14,5	10,0	8,4 10,5 13,0 17,0	52	1,0	13 15 16 19	10 12 13 16	4/2	50
371820 371821 371822 371823	CuCPD 70.8 CuCPD 70.10 CuCPD 70.12 CuCPD 70.16	70/8 70/10 70/12 70/16	28	24 24 24 30	4,5	16,5	11,5	8,4 10,5 13,0 17,0	55	2,0	13 15 16 19	10 12 13 16	4/2	50
371824 371825 371826 371827	CuCPD 95.8 CuCPD 95.10 CuCPD 95.12 CuCPD 95.16	95/8 95/10 95/12 95/16	35	28 28 28 32	5,0	19,0	13,5	8,4 10,5 13,0 17,0	65	2,0	13 15 16 19	10 12 13 16	6/3	50
371828 371829 371830 371831	CuCPD 120.10 CuCPD 120.12 CuCPD 120.16 CuCPD 120.20	120/10 120/12 120/16 120/20	35	28 28 28 32	5,5	21,0	15,5	10,5 13,0 17,0 21,0	70	2,0	15 16 19 22	12 13 16 20	6/3	50
371832 371833 371834 371835	CuCPD 150.10 CuCPD 150.12 CuCPD 150.16 CuCPD 150.20	150/10 150/12 150/16 150/20	35	34 34 34 40	6,0	23,5	17,0	10,5 13,0 17,0 21,0	78	2,0	15 16 19 22	12 13 16 20	6/3	50
371836 371837 371838 371839	CuCPD 185.10 CuCPD 185.12 CuCPD 185.16 CuCPD 185.20	185/10 185/12 185/16 185/20	40	37 37 37 40	6,0	25,5	19,0	10,5 13,0 17,0 21,0	82	2,0	15 16 19 22	12 13 16 20	6/3	50
371840 371841 371842 371843	CuCPD 240.10 CuCPD 240.12 CuCPD 240.16 CuCPD 240.20	240/10 240/12 240/16 240/20	40	42 42 42 45	6,5	29,0	21,5	10,5 13,0 17,0 21,0	92	2,0	15 16 19 22	12 13 16 20	6/3	50
371844 371845 371846	CuCPD 300.12 CuCPD 300.16 CuCPD 300.20	300/12 300/16 300/20	50	48 48 48	7,0	32,0	24,5	13,0 17,0 21,0	100	2,0	16 19 22	13 16 20	8/4	50

Артикул: 371300
Тип: CuCPS
Стандарт: SRPS N.F4.101

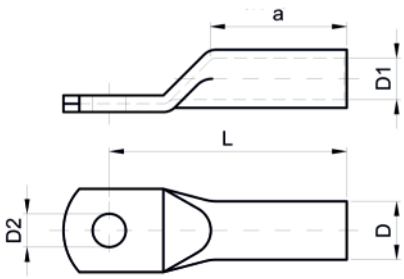

Артикул	Тип	Переріз провідника, мм2 / діаметр отвору, мм	L, мм	a, мм	D, мм	D1, мм	D2, мм	Кількість пресувань, механ/гідр	Маса, кг/упак, шт
371301	CuCPS 10.6	10/6	25,5	10,0	7	4,5	6,2	2/1	0,60
371302	CuCPS 10.8	10/8	27,5				8,2		0,70
371303	CuCPS 10.10	10/10	29,5				10,2		0,70
371304	CuCPS 16.6	16/6	32,5	16,5	8,5	5,5	6,2	2/1	1,30
371305	CuCPS 16.8	16/8	33,5				8,2		1,20
371306	CuCPS 16.10	16/10	35,5				10,2		1,30
371307	CuCPS 16.12	16/12	37,0				12,2		1,30
371308	CuCPS 25.6	25/6	34,5	17,0	10	7	6,2	2/1	1,60
371309	CuCPS 25.8	25/8	35,5				8,2		1,60
371310	CuCPS 25.10	25/10	37,5				10,2		1,70
371311	CuCPS 25.12	25/12	39,0				12,2		1,40
371312	CuCPS 35.6	35/6	35,5	18,0	12	8,5	6,2	2/1	1,70
371313	CuCPS 35.8	35/8	36,5				8,2		1,70
371314	CuCPS 35.10	35/10	38,5				10,2		1,70
371315	CuCPS 35.12	35/12	40,0				12,2		1,70
371316	CuCPS 50.8	50/8	43,5	22,0	14	10	8,2	2/1	3,30
371317	CuCPS 50.10	50/10	45,5				10,2		3,40
371318	CuCPS 50.12	50/12	37,0				12,2		3,40
371319	CuCPS 70.8	70/8	47,5	24,0	16,5	11,5	8,2	4/2	5,20
371320	CuCPS 70.10	70/10	49,5				10,2		5,50
371321	CuCPS 70.12	70/12	51,0				12,2		5,60
371322	CuCPS 70.16	70/16	53,5				16,2		5,50
371323	CuCPS 95.8	95/8	50,5	30,0	18	13,5	8,2	4/2	5,60
371324	CuCPS 95.10	95/10	52,5				10,2		5,90
371325	CuCPS 95.12	95/12	54,0				12,2		6,00
371326	CuCPS 95.16	95/16	56,5				16,2		5,90
371327	CuCPS 120.8	120/8	54,5	30,0	21	15	8,2	4/2	9,20
371328	CuCPS 120.10	120/10	56,5				10,2		9,70
371329	CuCPS 120.12	120/12	58,0				12,2		9,90
371330	CuCPS 120.16	120/16	60,5				16,2		10,20
371331	CuCPS 150.8	150/8	56,5	30,0	23,5	17	8,2	4/2	11,70
371332	CuCPS 150.10	150/10	58,5				10,2		12,20
371333	CuCPS 150.12	150/12	60,0				12,2		12,50
371334	CuCPS 150.16	150/16	62,5				16,2		12,80
371335	CuCPS 185.10	185/10	68,5	30,0	25	19	10,2	4/2	14,10
371336	CuCPS 185.12	185/12	70,0				12,2		14,50
371337	CuCPS 185.16	185/16	72,5				16,2		14,80
371338	CuCPS 185.20	185/20	76,0				20,2		15,30
371339	CuCPS 240.10	240/10	72,0	32,0	29	21,5	10,2	6/3	21,70
371340	CuCPS 240.12	240/12	73,5				12,2		22,20
371341	CuCPS 240.16	240/16	76,0				16,2		22,90
371342	CuCPS 240.20	240/20	79,5				20,2		23,80
371343	CuCPS 300.10	300/10	75,5	41,0	32	24,5	10,2	6/3	25,50
371344	CuCPS 300.12	300/12	77,0				12,2		26,10
371345	CuCPS 300.16	300/16	79,5				16,2		26,90
371346	CuCPS 300.20	300/20	83,0				20,2		28,20

Алюмінієвий кінцевик AlP (вологонепроникний)

Технічні характеристики кінцевиків дозволяють легко встановлювати з`єднання з алюмінієвими провідниками відповідно до стандарту DIN 46329 або SRPS N.F4.101. Внутрішня частина кінцевиків захищена електричною контактною змазкою. На поверхні кінцевика нанесені позначки для коректного опресування механічним або гідравлічним пресом. Після монтажу не підлягає механічному навантаженню.

Артикул: 374900
Тип: AlP
Стандарт: DIN 46329 / SRPS N.F4.101

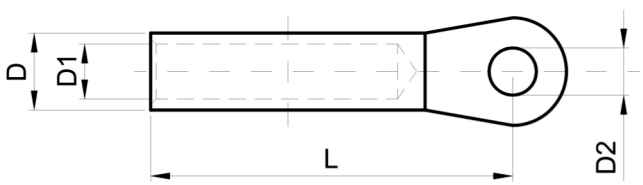

Артикул	Тип	Переріз провідника, мм2 / діаметр отвору, мм	L, мм	D, мм	D1, мм	D2, мм	Кількість пресувань, механ/гідр	Маса, кг/упак, шт
374901 374902 374903	AlP 25.8 AlP 25.10 AlP 25.12	25/8 25/10 25/12	50	12	6,8	8,5 10,5 13	4/2	1,82 1,77 1,88
374904 374905 374906	AlP 35.8 AlP 35.10 AlP 35.12	35/8 35/10 35/12	62	14	8	8,5 10,5 13	4/2	2,27 2,25 2,20
374907 374908 374909	AlP 50.8 AlP 50.10 AlP 50.12	50/8 50/10 50/12	62	16	9,6	8,5 10,5 13	4/2	3,18 3,15 3,07
374910 374911 374912	AlP 70.8 AlP 70.10 AlP 70.12	70/8 70/10 70/12	72	18	11,2	8,5 10,5 13	6/3	4,68 4,65 4,58
374913 374914	AlP 95.10 AlP 95.12	95/10 95/12	75	22	13	10,5 13	8/4	6,95 6,85
374915 374916 374917	AlP 120.10 AlP 120.12 AlP 120.16	120/10 120/12 120/16	80	22,5	15	10,5 13 17	8/4	7,15 6,95 7,49
374918 374919 374920	AlP 150.10 AlP 150.12 AlP 150.16	150/10 150/12 150/16	80	22,5	16,5	10,5 13 17	8/4	9,62 9,58 9,35
374921 374922 374923	AlP 185.10 AlP 185.12 AlP 185.16	185/10 185/12 185/16	91	28	18	10,5 13 17	8/4	11,65 11,55 11,35
374924 374925 374926	AlP 240.12 AlP 240.16 AlP 240.20	240/12 240/16 240/20	103	32	21	13 17 21	8/4	18,40 18,50 18,35
374927 374928 374929	AlP 300.12 AlP 300.16 AlP 300.20	300/12 300/16 300/20	103	34	23,3	13 17 21	8/4	19,65 19,55 19,30

Мідно-алюмінієві кінцевики AlCuD, AlCuS

Використовуються для надійного з’єднання алюмінієвих проводів з мідними поверхнями. Внутрішня частина кінцевиків захищена електричною контактною змазкою. На поверхні кінцевика нанесені позначки для коректного опресування механічним або гідравлічним пресом. Після монтажу не підлягає механічному навантаженню.

Артикул: 370400
Тип: AlCuD
Стандарт: DIN 46239

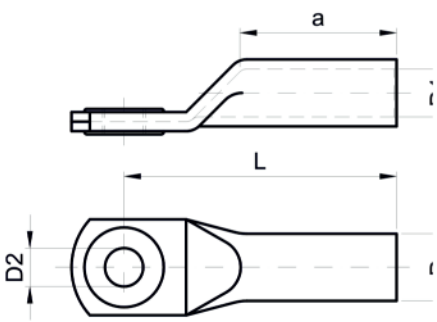

Артикул	Тип	Переріз провідника, мм2 / діаметр отвору, мм	a, мм	D1, мм	D2, мм	D, мм	L, мм	Кількість пресувань, механ/гідр	Маса, кг/упак, шт
370401 370402 370403	AlCuD 16.6 AlCuD 16.8 AlCuD 16.10	16/6 16/8 16/10	30	5,5	6,5 8,5 10,5	11	52	2/4	1,28 1,30 1,40
370404 370405 370406	AlCuD 25.8 AlCuD 25.10 AlCuD 25.12	25/8 25/10 25/12	38	6,8	8,5 10,5 13	12	62	3/6	1,31 1,40 1,46
370407 370408 370409	AlCuD 35.8 AlCuD 35.10 AlCuD 35.12	35/8 35/10 35/12	42	8	8,5 10,5 13	14	69	3/6	2,00 2,08 2,15
370410 370411 370412	AlCuD 50.8 AlCuD 50.10 AlCuD 50.12	50/8 50/10 50/12	45	9,6	8,5 10,5 13	16	74	3/6	2,40 2,45 2,50
370413 370414 370415 370416	AlCuD 70.8 AlCuD 70.10 AlCuD 70.12 AlCuD 70.16	70/8 70/10 70/12 70/16	49	11,2	8,5 10,5 13 17	18	85	4/8	3,20 3,25 3,30 3,40
370417 370418 370419 370420	AlCuD 95.8 AlCuD 95.10 AlCuD 95.12 AlCuD 95.16	95/8 95/10 95/12 95/16	56	13	8,5 10,5 13 17	22	92	4/8	6,00 6,10 6,30 6,35
370421 370422 370423	AlCuD 120.10 AlCuD 120.12 AlCuD 120.16	120/10 120/12 120/16	59	15	10,5 13 17	22,5	94	4/8	6,38 6,42 6,45
370424 370425 370426 370427	AlCuD 150.10 AlCuD 150.12 AlCuD 150.16 AlCuD 150.20	150/10 150/12 150/16 150/20	60	16,5	10,5 13 17 21	22,5	105	5/10	8,80 8,85 8,90 8,95
370428 370429 370430	AlCuD 185.12 AlCuD 185.16 AlCuD 185.20	185/12 185/16 185/20	62	18	13 17 21	28	108	5/10	9,30 9,40 9,50
370431 370432 370433	AlCuD 240.12 AlCuD 240.16 AlCuD 240.20	240/12 240/16 240/20	65	21	13 17 21	32	118	6/12	10,5 10,8 11,00
370434 370435	AlCuD 300.16 AlCuD 300.20	300/16 300/20	69	23,3	17 21	34	25	6/12	19,00 19,90

Артикул: 370000
Тип: AlCuS
Стандарт: SRPS N.F4.101

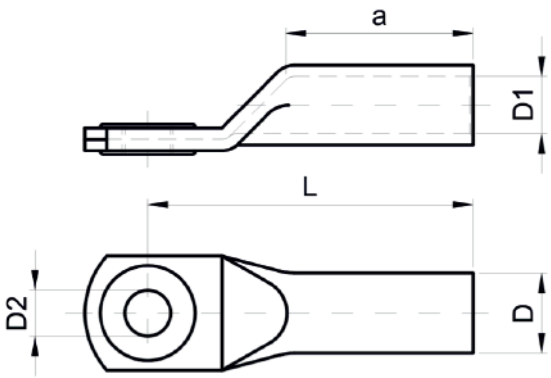

Артикул	Тип	Переріз провідника, мм2 / діаметр отвору, мм	a, мм	D1, мм	D2, мм	D, мм	L, мм	Кількість пресувань, механ/гідр	Маса, кг/упак, шт
370001 370002 370003	AlCuS 16.6 AlCuS 16.8 AlCuS 16.10	16/6 16/8 16/10	25	5,5	6,5 8,5 10,5	11	45	2/4	1,28 1,30 1,40
370004 370005 370006	AlCuS 25.8 AlCuS 25.10 AlCuS 25.12	25/8 25/10 25/12	26	6,8	8,5 10,5 13	12	50	2/4	1,31 1,40 1,46
370007 370008 370009	AlCuS 35.8 AlCuS 35.10 AlCuS 35.12	35/8 35/10 35/12	28	8	8,5 10,5 13	14	55	2/4	2,00 2,08 2,15
370010 370011 370012	AlCuS 50.8 AlCuS 50.10 AlCuS 50.12	50/8 50/10 50/12	28	9,6	8,5 10,5 13	16	57	3/6	2,40 2,45 2,50
370013 370014 370015 370016	AlCuS 70.8 AlCuS 70.10 AlCuS 70.12 AlCuS 70.16	70/8 70/10 70/12 70/16	29	11,2	8,5 10,5 13 17	18	65	3/6	3,20 3,25 3,30 3,40
370017 370018 370019 370020	AlCuS 95.8 AlCuS 95.10 AlCuS 95.12 AlCuS 95.16	95/8 95/10 95/12 95/16	44	13	8,5 10,5 13 17	22	80	4/8	6,00 6,10 6,30 6,35
370021 370022 370023	AlCuS 120.10 AlCuS 120.12 AlCuS 120.16	120/10 120/12 120/16	48	15	10,5 13 17	22,5	84	4/8	6,38 6,42 6,45
370024 370025 370026 370027	AlCuS 150.10 AlCuS 150.12 AlCuS 150.16 AlCuS 150.20	150/10 150/12 150/16 150/20	55	16,5	10,5 13 17 21	22,5	97	5/10	8,80 8,85 8,90 8,95
370028 370029 370030	AlCuS 185.12 AlCuS 185.16 AlCuS 185.20	185/12 185/16 185/20	58	18	13 17 21	28	100	5/10	9,30 9,40 9,50
370031 370032 370033	AlCuS 240.12 AlCuS 240.16 AlCuS 240.20	240/12 240/16 240/20	62	21	13 17 21	32	110	6/12	10,5 10,8 11,00
370034 370035	AlCuS 300.16 AlCuS 300.20	300/16 300/20	62	23,3	17 21	34	117	6/12	19,00 19,90

Мідно-алюмінієвий кінцевик MBP

Використовуються для надійного з’єднання алюмінієвих проводів з мідними деталями електрообладнання. Внутрішня частина кінцевиків захищена електричною контактною змазкою. На поверхні кінцевика нанесені позначки для коректного опресування механічним або гідравлічним пресом. Після монтажу не підлягає механічному навантаженню. Кінцевик є вологонепроникним. Алюмінієва частина, що пресується, виготовлена відповідно до DIN 46329.

Артикул: 371500
Тип: MBP
Стандарт: SRPS N.F4.101

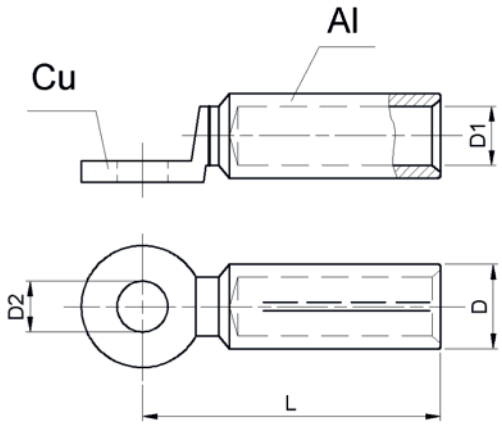

Артикул	Тип	Переріз провідника, мм2 / діаметр отвору, мм	D(Al), мм	D1(Al), мм	D2 (Cu), мм	L, мм	Кількість пресувань, механ/гідр	Кількість, шт/упак	Маса, кг/упак
371502	MBP 16.10	16 / 10	16	5,5	10,5	85	4 / 2	100	4,4
371504	MBP 25.10	25 / 10	16	6,5	10,5	85	4 / 2	100	4,4
371507	MBP 35.10	35 / 10	16	8,0	10,5	85	4 / 2	100	4,3
371510	MBP 50.10	50 / 10	20	9,0	12,8	90	6 / 3	50	6,8
371513	MBP 70.10	70 / 10	20	11,0	12,8	90	6 / 3	50	6,6
371516	MBP 95.10	95 / 10	20	12,5	12,8	90	6 / 3	50	6,2
371518	MBP 120.10	120 / 10	25	13,7	12,8	115	6 / 3	25	12,1
371520	MBP 150.10	150 / 10	25	15,5	12,8	115	6 / 3	25	12,1
371522	MBP 185.12	185 / 12	32	17	12,8	115	6 / 3	25	20,6
371523	MBP 240.12	240 / 12	32	19,5	12,8	115	8 / 4	25	19,8
371524	MBP 300.12	300 / 12	40	23,3	16,5	160	8 / 4	25	38,5
371531	MBP 400.12	400 / 12	40	26	16,5	150	8 / 4	25	36,3

Мідні кінцевики CuCPD 90 ^{0}

Поверхневий захист від корозії виконаний методом гальванічного цинкування. На вимогу Замовника захист може бути виконаний нікелюванням або гальванічним лудженням. Виготовлені, випробувані та атестовані відповідно до вимог DIN 46235. На поверхні кінцевика нанесені позначки для коректного опресування механічним або гідравлічним пресом.

Артикул: 370850
Тип: CuCPD-90
Стандарт: DIN 46235

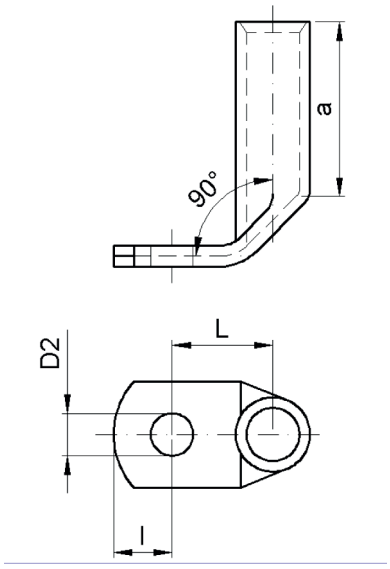

Артикул	Тип	Переріз провідника, мм2 / діаметр отвору, мм	L, мм	l, мм	a, мм	D1, мм	D2, мм	Кількість пресувань, механ/гідр	Кількість, шт/упак	Маса, кг/упак
370851 370852	CuCPD-90 10.6 CuCPD-90 10.8	10/6 10/8	13,50 16,50	6,5 10	10	4,5	6,5 8,5	2/1	100	0,62 0,60
370853 370854 370855 370856	CuCPD-90 16.6 CuCPD-90 16.8 CuCPD-90 16.10 CuCPD-90 16.12	16/6 16/8 16/10 16/12	15,25 17,25 18,25 22,25	7,5 10 12 12	13	5,5	6,5 8,5 10,5 13,0	3/1	100	1,30 1,28 1,26 1,25
370857 370858 370859	CuCPD-90 25.8 CuCPD-90 25.10 CuCPD-90 25.12	25/8 25/10 25/12	18,00 20,00 23,00	10 12 13	15	7	8,5 10,5 13,0	3/1	100	1,59 1,57 1,55
370860 370861 370862	CuCPD-90 35.8 CuCPD-90 35.10 CuCPD-90 35.12	35/8 35/10 35/12	19,00 21,00 24,00	10 12 13	17	8,5	8,5 10,5 13,0	3/1	100	2,35 2,31 2,30
370863 370864 370865	CuCPD-90 50.8 CuCPD-90 50.10 CuCPD-90 50.12	50/8 50/10 50/12	20,00 23,00 25,00	10 12 13	19	10	8,5 10,5 13,0	3/1	50	3,95 3,90 3,88
370866 370867 370868 370869	CuCPD-90 70.8 CuCPD-90 70.10 CuCPD-90 70.12 CuCPD-90 70.16	70/8 70/10 70/12 70/16	22,5 24,25 26,25 30,25	10 12 13 16	21	12	8,5 10,5 13,0 17,0	4/2	50	4,35 4,30 4,27 4,20
370870 370871 370872 370873	CuCPD-90 95.8 CuCPD-90 95.10 CuCPD-90 95.12 CuCPD-90 95.16	95/8 95/10 95/12 95/16	23,00 26,00 27,00 31,00	12 12 13 16	25	13,5	8,5 10,5 13,0 17,0	4/2	50	6,90 6,85 6,80 6,78
370874 370875 370876	CuCPD-90 120.10 CuCPD-90 120.12 CuCPD-90 120.16	120/10 120/12 120/16	26,75 27,75 31,75	14 14 16	26	15	10,5 13,0 17,0	4/2	50	8,00 7,80 7,50
370877 370878 370879	CuCPD-90 150.10 CuCPD-90 150.12 CuCPD-90 150.16	150 / 10 150 / 12 150 / 16	27,50 28,50 32,50	14 15 16	30	16,5	10,5 13,0 17,0	6/3	50	10,50 10,40 10,20

Мідні кінцевики з затискними болтами VKP

Зазвичай використовуються як кінцевики для провідників заземлення. Поверхневий захист від корозії виконаний методом гальванічного цинкування. Виготовлені, випробувані та атестовані відповідно до вимог DIN 46227. За вимогою покупця затискні болти можуть бути виконані з наступних матеріалів:

- латуні;
- гаряче цинкування;
- нержавіюча сталь.

Артикул: 371100
Тип: VKP
Стандарт: DIN 46227

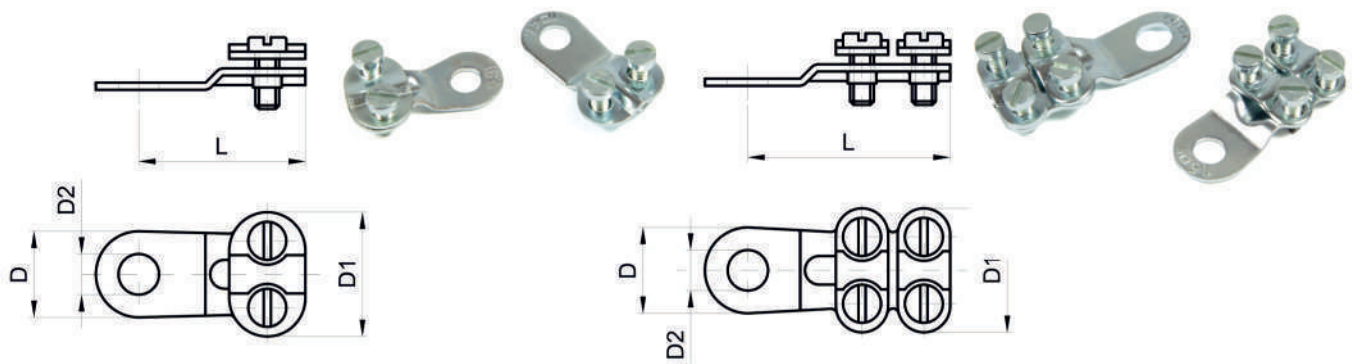

Кінцевики з двома затискними болтами

Артикул	Тип	Переріз провідника, мм2 / діаметр отвору, мм	L, мм	l, мм	D1, мм	D2, мм	Кількість, шт/упак	Маса, кг/упак
371101 371102	VKP 10.6 VKP 10.8	10/6 10/8	27	16	22	6,4 8,4	100	1,55 1,51
371103 371104	VKP 16.6 VKP 16.8	16/6 16/8	32	19	24	6,4 8,4	100	1,79 1,75
371105 371106	VKP 25.8 VKP 25.10	25/8 25/10	35	18	25	8,4 10,5	100	2,22 2,18

Кінцевики з чотирма затискними болтами

Артикул	Тип	Переріз провідника, мм2 / діаметр отвору, мм	L, мм	l, мм	D1, мм	D2, мм	Кількість, шт/упак	Маса, кг/упак
371107 371108	VKP 35.8 VKP 35.10	35/8 35/10	42	20	26	8,4 10,5	50	2,97 2,91
371109 371110	VKP 50.10 VKP 50.12	50/10 50/12	48	20	29	10,5 13,0	50	3,46 3,39
371111 371112	VKP 70.10 VKP 70.12	70/10 70/12	50	24	32	10,5 13,0	50	6,55 6,51
371113 371114	VKP 95.12 VKP 95.16	95/12 95/16	60	25	33	13,0 17,0	50	7,95 7,89
371115 371116	VKP 120.12 VKP 120.16	120/12 120/16	63	25	47	13,0 17,0	50	15,29 15,20
371117 371118	VKP 150.12 VKP 150.16	150/12 150/16	66	30	43	13,0 17,0	50	18,55 18,45

Кабельні кінцевики BLMT-M з болтами зі зривними головками на напругу до 42 кВ

Кінцевики виготовлені з високоякісного алюмінієвого сплаву AlMgSi, захищені від корозії поверхневим лудженням. Мають широкий діапазон використання. Виготовлені, випробувані та атестовані відповідно до вимог IEC 61238-1 Class A. Внутрішня частина кінцевика заповнена електроконтактною змазкою та закрита захисною пробкою. Момент зриву головки зазначений на корпусі кінцевика.

Артикул: 375920
Тип: BLMT-M
Стандарт: IEC 61238-1 Class A

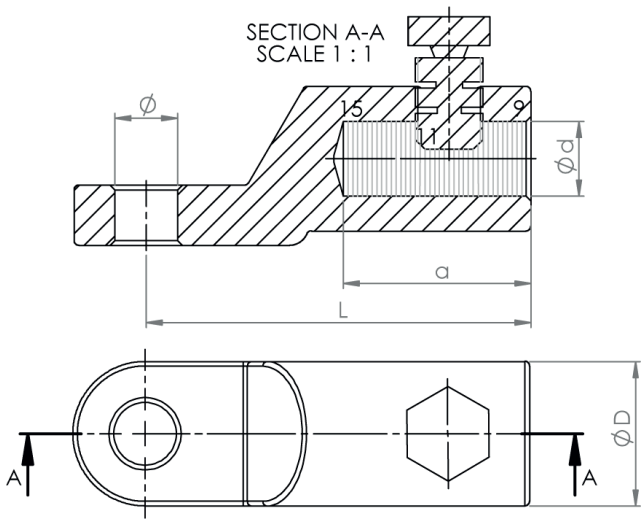

Артикул	Тип	Переріз провідника, мм2	Гвинт	L, мм	a, мм	D, мм	d, мм	Кількість болтів	Тип ключа	Маса, кг / 100 шт
375921	BLMT-M 16-95/M12	16-95	M12	60	32	24	12,5	1	13	5,80
375923	BLMT-M 16-95/M16	16-95	M16	60	32	24	12,5	1	13	5,70
375925	BLMT-M 35-150/M12	35-150	M12	79	35	30	15,5	1	19	13,00
375927	BLMT-M 35-150/M16	35-150	M16	79	35	30	15,5	1	19	12,90
375931	BLMT-M 95-240/M12	95-240	M12	95	56	33	20	2	19	17,50
375933	BLMT-M 95-240/M16	95-240	M16	95	56	33	20	2	19	18,20
375935	BLMT-M 120-300/M12	120-300	M12	100	67	38	25	2	24	24,70
375937	BLMT-M 120-300/M16	120-300	M16	100	67	38	25	2	24	24,60
375941	BLMT-M 185-400/M12	185-400	M12	115	82	42	26	3	24	36,90
375943	BLMT-M 185-400/M16	185-400	M16	115	82	42	26	3	24	36,80

Алюмінієві з’єднувачі AID, AIS

Використовуються для з`єднання алюмінієвих проводів однакового перерізу методом опресування. Технічні характеристики дозволяють легко встановлювати з`єднання з алюмінієвими провідниками відповідно до стандартів DIN 46262 та SRPS N.F4.101. Внутрішня частина з’єднувачів захищена електричною контактною змазкою. На поверхні з’єднувача нанесені позначки для коректного опресування механічним або гідравлічним пресом. Після монтажу не підлягає механічному навантаженню.

Артикул: 370600
Тип: AID
Стандарт: DIN 46262

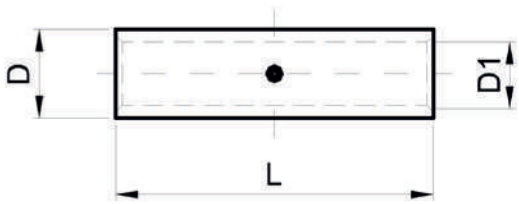

Артикул	Тип	Переріз провідника, мм2	L, мм	D, мм	D1, мм	Кількість пресувань, механ/гідр	Кількість, шт/упак	Маса, кг/упак
370601	AID 16	16	55	11	5,5	2-2 / 1-1	100	0,95
370602	AID 25	25	65	12	6,8	4-4 / 2-2	100	1,50
370603	AID 35	35	80	14	8,0	4-4 / 2-2	100	2,40
370604	AID 50	50	85	16	9,6	4-4 / 2-2	100	2,90
370605	AID 70	70	96	18	11,2	6-6 / 3-3	100	4,85
370606	AID 95	95	100	22	13,0	6-6 / 3-3	50	6,95
370607	AID 120	120	105	22,5	15,0	6-6 / 3-3	50	7,20
370608	AID 150	150	120	25	16,5	6-6 / 3-3	25	8,35
370609	AID 185	185	125	28	18,0	6-6 / 3-3	25	14,50
370610	AID 240	240	145	32	21	8-8 / 4-4	25	17,90
370611	AID 300	300	145	34	23,3	8-8 / 4-4	25	18,90

Артикул: 370500
Тип: AIS
Стандарт: SRPS N.F4.101

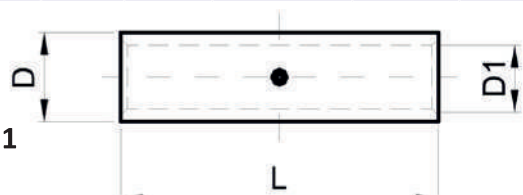

Артикул	Тип	Переріз провідника, мм2	L, мм	D, мм	D1, мм	Кількість пресувань, механ/гідр	Кількість, шт/упак	Маса, кг/упак
370501	AIS 16	16	40	11	5,5	2-2 / 1-1	100	0,76
370502	AIS 25	25	50	12	6,8	2-2 / 1-1	100	1,05
370503	AIS 35	35	55	14	8,0	2-2 / 1-1	100	1,60
370504	AIS 50	50	60	16	9,6	4-4 / 2-2	100	1,80
370505	AIS 70	70	70	18	11,2	4-4 / 2-2	50	2,80
370506	AIS 95	95	90	22	13,0	6-6 / 3-3	50	5,60
370507	AIS 120	120	95	22,5	15,0	6-6 / 3-3	50	6,80
370508	AIS 150	150	110	25	16,5	6-6 / 3-3	25	7,80
370609	AIS 185	185	115	28	18,0	6-6 / 3-3	25	13,60
370610	AIS 240	240	140	32	21	8-8 / 4-4	25	17,30
370611	AIS 300	300	140	34	23,3	8-8 / 4-4	25	18,00

Мідні з’єднувачі CuSCD, CuSCS

Використовуються для з`єднання мідних проводів однакового перерізу методом опресування. Поверхневий захист від корозії виконаний методом гальванічного цинкування. На вимогу Замовника захист може бути виконаний нікелюванням або гальванічним лудженням. Виготовлені, випробувані та атестовані відповідно до вимог DIN 46267/1 або SRPS N.F4.101. На поверхні з’єднувача нанесені позначки для коректного опресування механічним або гідравлічним пресом. Після з’єднання не підлягає механічному навантаженню.

Артикул: 371900
Тип: CuSCD
Стандарт: DIN 46267/1

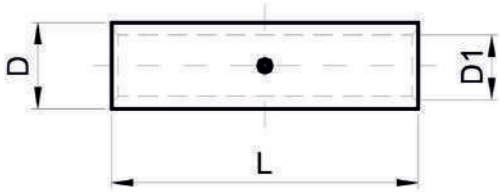

Артикул	Тип	Переріз провідника, мм2	L, мм	D, мм	D1, мм	Кількість пресувань, механ/гідр	Кількість, шт/упак	Маса, кг/упак
371910	CuSCD 10	10	30	7	4,5	2-2 / 1-1	100	0,66
371916	CuSCD 16	16	45	8,5	5,5	2-2 / 1-1	100	1,73
371925	CuSCD 25	25	47	10	7	2-2 / 1-1	100	1,81
371935	CuSCD 35	35	50	12	8,5	2-2 / 1-1	100	2,53
371950	CuSCD 50	50	60	14	10	4-4 / 2-2	100	3,87
371970	CuSCD 70	70	65	16,5	11,5	4-4 / 2-2	50	4,58
371995	CuSCD 95	95	75	18	13,5	4-4 / 2-2	50	7,21
371912	CuSCD 120	120	80	21	15	4-4 / 2-2	50	9,18
371915	CuSCD 150	150	82	23,5	17	4-4 / 2-2	50	15,78
371916	CuSCD 185	185	85	25	19	6-6 / 3-3	50	17,00
371917	CuSCD 240	240	95	29	21,5	6-6 / 3-3	50	23,41
371918	CuSCD 300	300	110	32	24,5	6-6 / 3-3	50	29,23

Артикул: 371200
Тип: CuSCS
Стандарт: SRPS N.F4.101

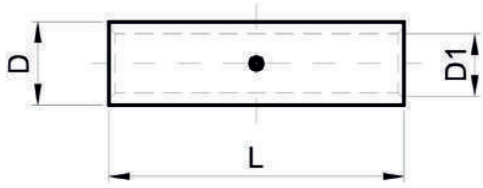

Артикул	Тип	Переріз провідника, мм2	L, мм	D, мм	D1, мм	Кількість пресувань, механ/гідр	Кількість, шт/упак	Маса, кг/упак
371210	CuSCS 10	10	28	7	4,5	2-2 / 1-1	100	0,66
371216	CuSCS 16	16	40	8,5	5,5	2-2 / 1-1	100	1,38
371225	CuSCS 25	25	42	10	7	2-2 / 1-1	100	1,63
371235	CuSCS 35	35	45	12	8,5	2-2 / 1-1	100	2,28
371250	CuSCS 50	50	50	14	10	2-2 / 1-1	100	3,80
371270	CuSCS 70	70	55	16,5	11,5	4-4 / 2-2	50	4,50
371295	CuSCS 95	95	60	18	13,5	4-4 / 2-2	50	6,92
371212	CuSCS 120	120	65	21	15	4-4 / 2-2	50	8,10
371215	CuSCS 150	150	70	23,5	17	4-4 / 2-2	50	14,80
371216	CuSCS 185	185	75	25	19	4-4 / 2-2	50	16,50
371217	CuSCS 240	240	85	29	21,5	6-6 / 3-3	50	23,00
371218	CuSCS 300	300	90	32	24,5	6-6 / 3-3	50	28,60

Алюмінієві з’єднувачі AlRSC з бар’єром

Використовуються для з’єднання алюмінієвих проводів різних перерізів. Виготовлені, випробувані та атестовані відповідно до вимог DIN 46267/2. На поверхні з’єднувача нанесені позначки для коректного опресування механічним або гідравлічним пресом. Після з’єднання не підлягає механічному навантаженню.

Артикул: 375400
Тип: AlRSC
Стандарт: DIN 46267/2

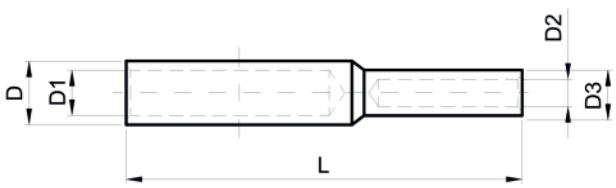

Артикул	Тип	Переріз провідників, мм2	L, мм	D, мм	D1, мм	D2, мм	D3, мм	Кількість пресувань, механ/гідр	Маса, кг/упак 100 шт
375401	AlRSC 25.16	25.16	95	12	6,8	5,8	11,0	6 / 3	2,10
375402 375403	AlRSC 35.16 AlRSC 35.25	35.16 35.25	95	14	8,0	5,8 6,8	11,0 12,0	6 / 3	2,20 2,45
375404 375405 375406	AlRSC 50.16 AlRSC 50.25 AlRSC 50.35	50.16 50.25 50.35	95	15,6	9,8	5,8 6,8 8,0	11,0 12,0 14,0	6 / 3	3,15 3,35 3,55
375407 375408	AlRSC 70.35 AlRSC 70.50	70.35 70.50	100	18,0	11,2	8,0 9,8	14,0 15,6	8 / 4	4,09 4,30
375409 375410 375411	AlRSC 95.35 AlRSC 95.50 AlRSC 95.70	95.35 95.50 95.70	105	22	13,2	8,0 9,3 11,2	14,0 15,6 18,0	8 / 4	5,70 6,00 6,55
375412 375413 375414 375415	AlRSC 120.35 AlRSC 120.50 AlRSC 120.70 AlRSC 120.95	120.35 120.50 120.70 120.95	110	22	14,7	8,0 9,8 11,2 13,2	14,0 15,6 18,0 22,0	8 / 4	5,75 6,12 6,65 8,45
375416 375417 375418 375419	AlRSC 150.50 AlRSC 150.70 AlRSC 150.95 AlRSC 150.120	150.50 150.70 150.95 150.120	110	25 22 22 22	16,3	9,8 11,2 13,2 14,7	15,6 18,0 22,0 22,0	8 / 4	7,65 7,28 9,63 8,95
375420 375421 375422 375423	AlRSC 185.70 AlRSC 185.95 AlRSC 185.120 AlRSC 185.150	185.70 185.95 185.120 185.150	130	28	18,3	11,2 13,2 14,7 16,3	18,0 22,0 22,0 25,5	8 / 4	10,2 12,15 10,90 12,35
375424 375425 375426	AlRSC 240.120 AlRSC 240.150 AlRSC 240.185	240.120 240.150 240.185	130	32	21,0	14,7 16,3 18,3	22,0 25,5 28,0	10 / 5	14,30 14,45 14,77
375427 375428 375429	AlRSC 300.150 AlRSC 300.185 AlRSC 300.240	300.150 300.185 300.240	135	32	23,3	16,3 18,3 21	25,5 28,0 28,0	10 / 5	16,55 16,80 16,80

Мідно-алюмінієві з’єднувачі MBSP з бар’єром

Використовуються для з’єднання алюмінієвих проводів з мідними. Виготовлені, випробувані та атестовані відповідно до вимог SRPS N.F4.101. На поверхні з’єднувача нанесені позначки для коректного опресування механічним або гідравлічним пресом. Після з’єднання не підлягає механічному навантаженню.

Артикул: 371400
Тип: MBSP
Стандарт: SRPS N.F4.101

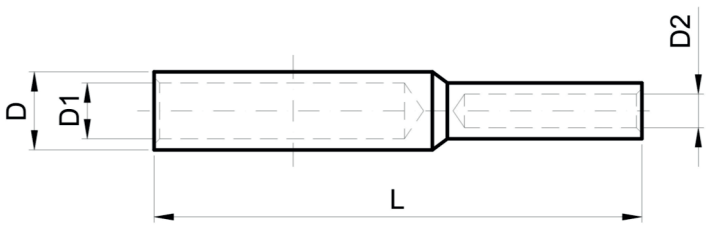

Артикул	Тип	Переріз Al провідника, мм2	Переріз Cu провідника, мм2	L, мм	D, мм	D1, мм	D2, мм	Кількість пресувань, механ/гідр (Al)	Кількість пресувань, механ/гідр (Cu)	Маса, кг/упак 100 шт
371401 371402 371403	MBSP 16.6 MBSP 16.10 MBSP 16.16	16 16 16	6 10 16	52 55 61	11	5,8	3,8 4,5 5,5	2/1	2/1	0,92 1,00 1,45
371404 371405 371406	MBSP 25.10 MBSP 25.16 MBSP 25.25	25 25 25	10 16 25	71	12	6,8	4,5 5,5 7,0	4/2	2/1	1,40 1,63 1,88
371410 371411 371412	MBSP 50.25 MBSP 50.35 MBSP 50.50	50 50 50	25 35 50	83	16	9,8	7,0 8,2 10,0	4/2	2/1	3,24 3,75 4,49
371413 371414 371415	MBSP 70.35 MBSP 70.50 MBSP 70.70	70 70 70	35 50 70	91 93 93	18,5	11,5	8,2 10,0 11,5	6/3	4/2	4,90 5,70 7,25
371416 371417 371418	MBSP 95.50 MBSP 95.70 MBSP 95.95	95 95 95	50 70 95	99 100 103	22	13,5	10,0 11,5 13,5	6/3	4/2	8,20 9,20 10,20
371419 371420 371421	MBSP 120.70 MBSP 120.95 MBSP 120.120	120 120 120	70 95 120	98 104 104	23	15	11,5 13,5 15,5	6/3	4/2	8,50 10,90 11,50
371422 371423 371424 371425	MBSP 150.70 MBSP 150.95 MBSP 150.120 MBSP 150.150	150 150 150 150	70 95 120 150	113 117 117 123	25	16,5	11,5 13,5 15,5 17,0	6/3	4/2	10,35 12,65 13,90 16,65
371426 371427 371428 371429	MBSP 185.95 MBSP 185.120 MBSP 185.150 MBSP 185.185	185 185 185 185	95 120 150 185	118 118 125 125	28,5	18,5	13,5 15,5 17,0 19,0	6/3	4/2	14,35 15,55 19,35 20,85
371430 371431 371432 371433	MBSP 240.120 MBSP 240.150 MBSP 240.185 MBSP 240.240	240 240 240 240	120 150 185 240	126 134 134 138	32	21,5	15,5 17,0 19,0 21,5	6/3	4/2	20,50 23,30 25,50 29,80

З’єднувачі з болтами зі зривними головками на напругу до 1 кВ (без бар’єру)

Використовуються для з’єднання алюмінієвих та мідних проводів. Корпус виконаний з високоміцного алюмінієвого сплаву. Захищені від корозії поверхневим лудженням. Мають широкий діапазон використання. Виготовлені, випробувані та атестовані відповідно до вимог IEC 61238-1 Class A. Внутрішня частина з’єднувачів заповнена електроконтактною змазкою та закрита захисною пробкою.

Артикул: 375700
Тип: BMN
Стандарт: IEC 61238-1 Class A

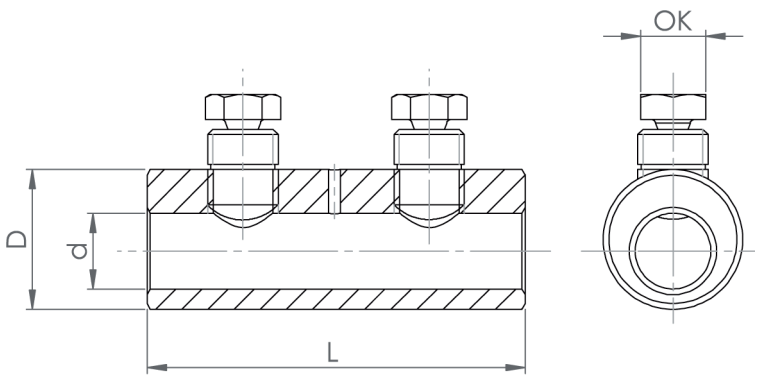

Монтаж

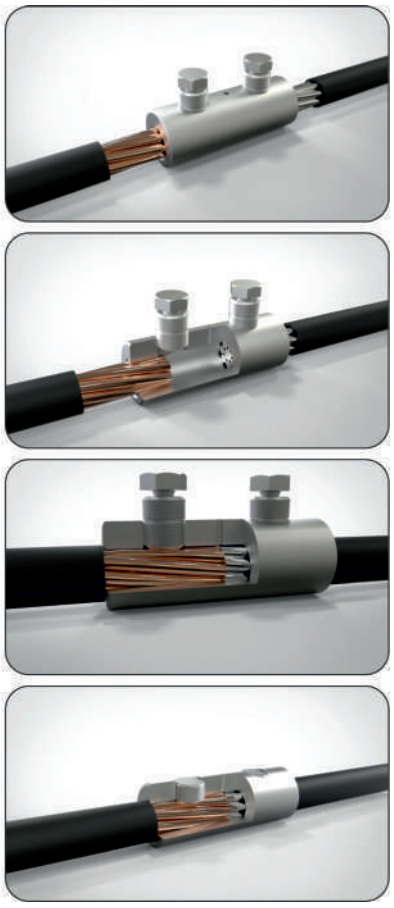

Артикул	Тип	Переріз провідника, мм2	L, мм	D, мм	d, мм	Кількість болтів	Тип ключа
375701	BMN 4-16	4 - 16	40	12	6,5	2	10
375703	BMN 10-35	10 - 35	40	19	8,5	2	10
375705	BMN 16-95	16 - 95	55	24	13	2	13
375707	BMN 50-150	50-150	70	30	19	2	19
375709	BMN 95-240	95-240	80	34	22	2	19

З’єднувачі з болтами зі зривними головками на напругу до 1 кВ (з бар’єром)

Використовуються для з’єднання алюмінієвих та мідних кабелів. Корпус виконаний з високоміцного алюмінієвого сплаву. Захищені від корозії поверхневим лудженням. Мають широкий діапазон використання. Виготовлені, випробувані та атестовані відповідно до вимог IEC 61238-1 Class A. Внутрішня частина з’єднувачів заповнена електроконтактною змазкою та закрита захисною пробкою.

Артикул: 375700
Тип: BMNB
Стандарт: IEC 61238-1 Class A

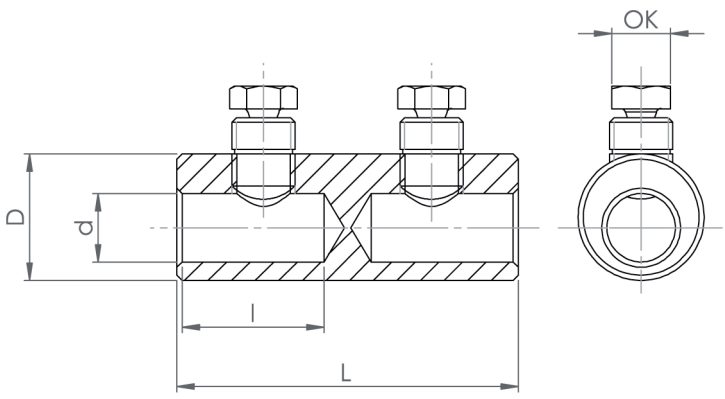

Монтаж

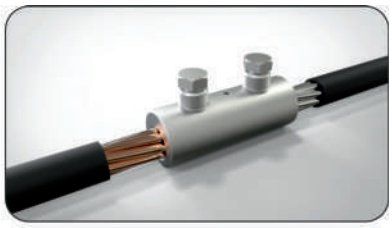

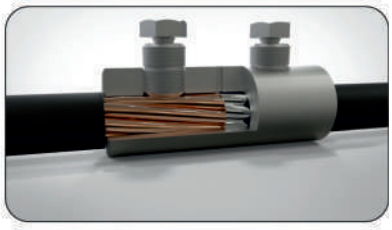

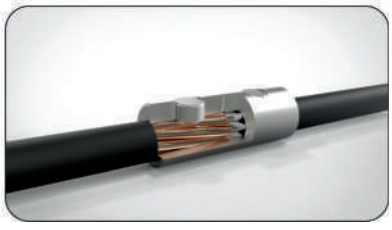

Артикул	Тип	Переріз провідника, мм2	L, мм	l, мм	D, мм	d, мм	Кількість болтів	Тип ключа
375702	BMNB 4-16	4-16	40	18	22	6,5	2	10
375704	BMNB 10-35	10-35	40	18	19	8,5	2	10
375706	BMNB 16-95	16-95	55	25	24	13	2	13
375708	BMNB 50-150	50-150	70	32	30	19	2	19
375710	BMNB 95-240	95-240	80	37	34	22	2	19

Алюмінієві з’єднувачі на напругу 10-35 кВ (з бар’єром)

Використовуються для з`єднання алюмінієвих кабелів напругою 10-35 кВ однакового перерізу методом опресування. Виготовлені, випробувані та атестовані відповідно до вимог DIN 46267/2. На поверхні з’єднувача нанесені позначки для коректного опресування механічним або гідравлічним пресом. Після з’єднання не підлягає механічному навантаженню.

Артикул: 375100
Тип: AISCS
Стандарт: DIN 46267/2

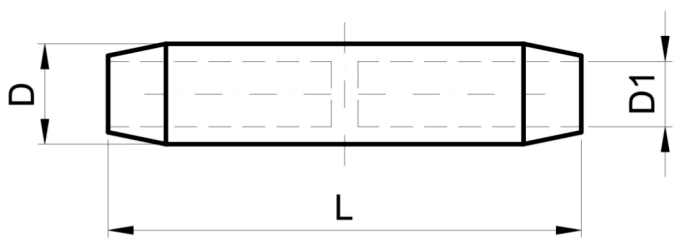

Артикул	Тип	Переріз провідника, мм2	L, мм	D1, мм	D, мм	Кількість пресувань, механ/гідр	Маса, кг/ упак, 100 шт
375101	AISCS 25	25	95	6,8	12	4 / 2	4,5
375102	AISCS 35	35	95	8,0	14	4 / 2	3,95
375103	AISCS 50	50	95	9,8	16	4 / 2	7,20
375104	AISCS 70	70	100	11,2	18,5	4 / 2	6,35
375105	AISCS 95	95	105	13,2	22,0	6 / 3	5,58
375106	AISCS 120	120	110	14,7	23,0	8 / 4	11,65
375107	AISCS 150	150	110	16,3	25	8 / 4	10,65
375108	AISCS 185	185	130	18,3	28,5	10 / 5	14,80
375109	AISCS 240	240	130	21,0	32	10 / 5	17,75
375110	AISCS 300	300	135	23,3	34	10 / 5	18,85

Мідні з’єднувачі на напругу 10-35 кВ

Використовуються для з`єднання мідних кабелів напругою 10-35 кВ однакового перерізу методом опресування. Виготовлені, випробувані та атестовані відповідно до вимог DIN 46267/1. На поверхні з’єднувача нанесені позначки для коректного опресування механічним або гідравлічним пресом. Після з’єднання не підлягає механічному навантаженню.

Артикул: 375600
Тип: CuP
Стандарт: DIN 46267/1

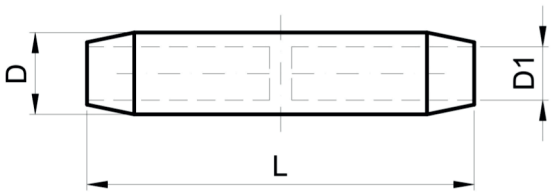

Мідні з’єднувачі з бар’єром

Артикул	Тип	Переріз провідника, мм2	L, мм	D1, мм	D, мм	Кількість пресувань, механ/гідр	Маса, кг/ упак, 100 шт
375601	CuP 25	25	60	7,5	8,5	4-4 / 2-2	4,08
375602	CuP 35	35	60	8,2	10,0	4-4 / 2-2	3,56
375603	CuP 50	50	65	10,0	12,5	4-4 / 2-2	4,90
375604	CuP 70	70	65	11,5	14,5	4-4 / 2-2	6,10
375605	CuP 95	95	90	13,5	16,5	6-6 / 3-3	10,98
375606	CuP 120	120	90	15,5	19,0	6-6 / 3-3	12,68
375607	CuP 150	150	105	17,0	21,0	8-8 / 4-4	18,09
375608	CuP 185	185	105	19,0	23,5	8-8 / 4-4	20,35
375609	CuP 240	240	125	21,5	25,5	- / 2-2	31,64
375610	CuP 300	300	125	24,5	29,5	- / 2-2	35,40
375611	CuP 400	400	160	27,5	32,0	- / 3-3	75,42

Артикул: 375630
Тип: CuBP
Стандарт: DIN 46267/1

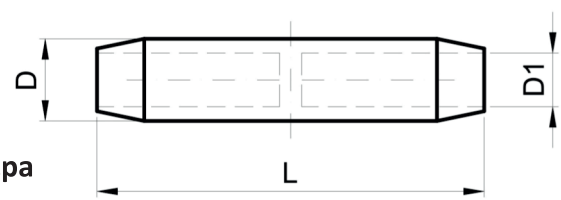

Мідні з’єднувачі без бар’єра

Артикул	Тип	Переріз провідника, мм2	L, мм	D1, мм	D, мм	Кількість пресувань, механ/гідр	Маса, кг/ упак, 100 шт
375631	CuBP 25	25	60	7,5	8,5	4-4 / 2-2	4,08
375632	CuBP 35	35	60	8,2	10,0	4-4 / 2-2	3,56
375633	CuBP 50	50	65	10,0	12,5	4-4 / 2-2	4,90
375634	CuBP 70	70	65	11,5	14,5	4-4 / 2-2	6,10
375635	CuBP 95	95	90	13,5	16,5	6-6 / 3-3	10,98
375636	CuBP 120	120	90	15,5	19,0	6-6 / 3-3	12,68
375637	CuBP 150	150	105	17,0	21,0	8-8 / 4-4	18,09
375638	CuBP 185	185	105	19,0	23,5	8-8 / 4-4	20,35
375639	CuBP 240	240	125	21,5	25,5	- / 2-2	31,64
375640	CuBP 300	300	125	24,5	29,5	- / 2-2	35,40
375641	CuBP 400	400	160	27,5	32,0	- / 3-3	75,42

З’єднувачі з болтами зі зривними головками на напругу до 42 кВ (без бар’єру)

Використовуються для з’єднання алюмінієвих та мідних проводів. Корпус виконаний з високоміцного алюмінієвого сплаву. Захищені від корозії поверхневим лудженням. Мають широкий діапазон використання. Виготовлені, випробувані та атестовані відповідно до вимог IEC 61238-1 Class A. Внутрішня частина з’єднувачів заповнена електроконтактною змазкою та закрита захисною пробкою.

Артикул: 375800
Тип: BMS
Стандарт: IEC 61238-1 Class A

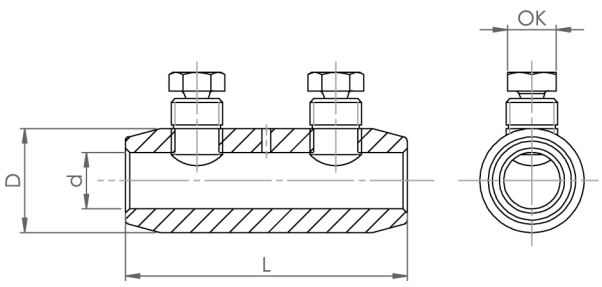

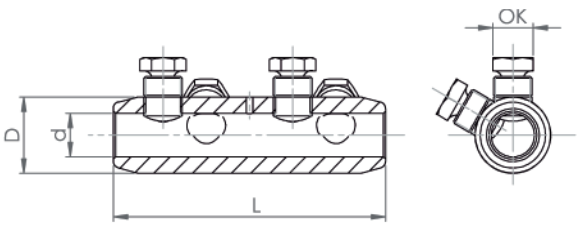

Монтаж

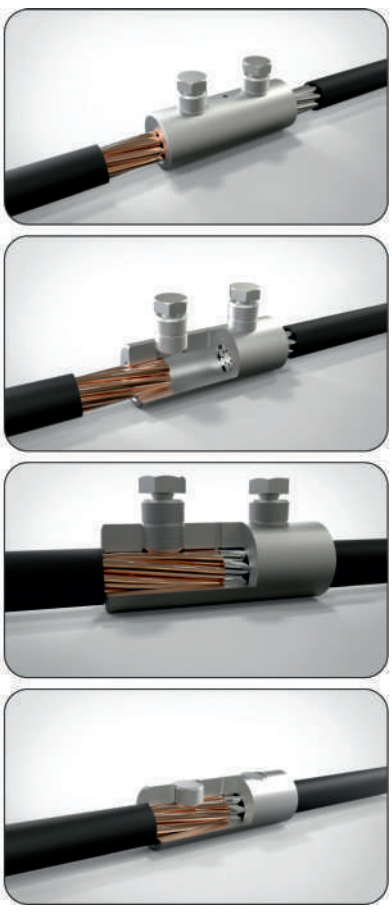

Артикул	Тип	Переріз провідника, мм2	L, мм	D, мм	d, мм	Кількість болтів	Тип ключа
375801	BMS 10-35	10 - 35	45	19	8,5	2	10
375803	BMS 16-95	16-95	65	24	13	2	13
375805	BMS 50-150	50-150	82	30	19	2	19
375807	BMS 95-240	95-240	126	34	22	4	19
375809	BMS 185-400	185-400	170	42	26	6	27
375811	BMS 500	500	190	46	30	6	27
375813	BMS 630	630	200	50	33	6	27

З’єднувачі з болтами зі зривними головками на напругу до 42 кВ (з бар’єром)

Використовуються для з’єднання алюмінієвих та мідних проводів. Корпус виконаний з високоміцного алюмінієвого сплаву. Захищені від корозії поверхневим лудженням. Мають широкий діапазон використання. Виготовлені, випробувані та атестовані відповідно до вимог IEC 61238-1 Class A. Внутрішня частина з’єднувачів заповнена електроконтактною змазкою та закрита захисною пробкою.

Артикул: 375800
Тип: BMSB
Стандарт: IEC 61238-1 Class A

Монтаж

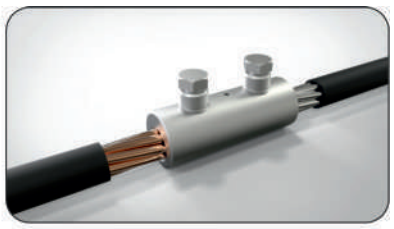

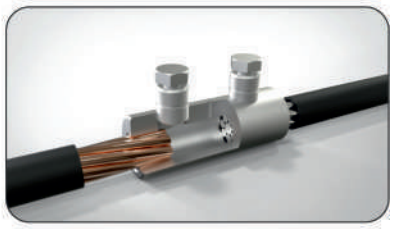

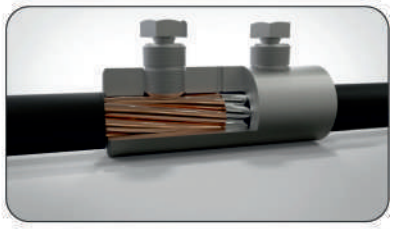

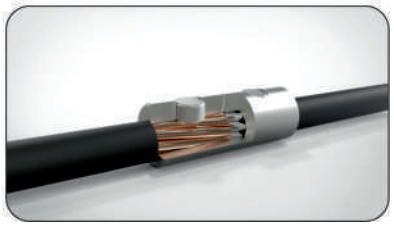

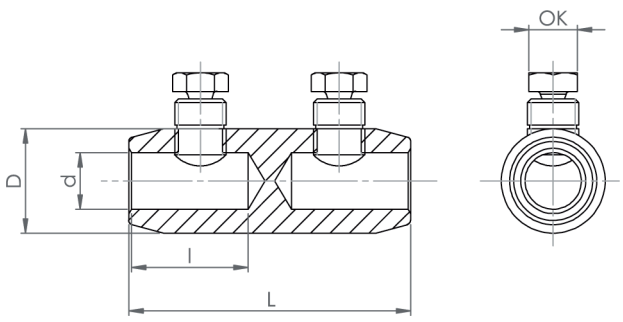

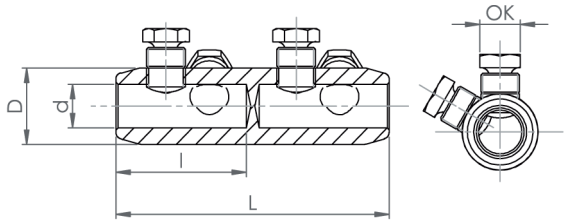

Артикул	Тип	Переріз провідника, мм2	L, мм	l, мм	D, мм	d, мм	Кількість болтів	Тип ключа
375802	BMSB 10-35	10-35	45	20	19	8,5	2	10
375804	BMSB 16-95	16-95	65	30	24	13	2	13
375806	BMSB 50-150	50-150	82	38	30	19	2	19
375808	BMSB 95-240	95-240	126	60	34	22	4	19
375810	BMSB 185-400	185-400	170	80	42	26	6	27
375812	BMSB 500	500	190	90	46	30	6	27
375814	BMSB 630	630	200	95	50	33	6	27

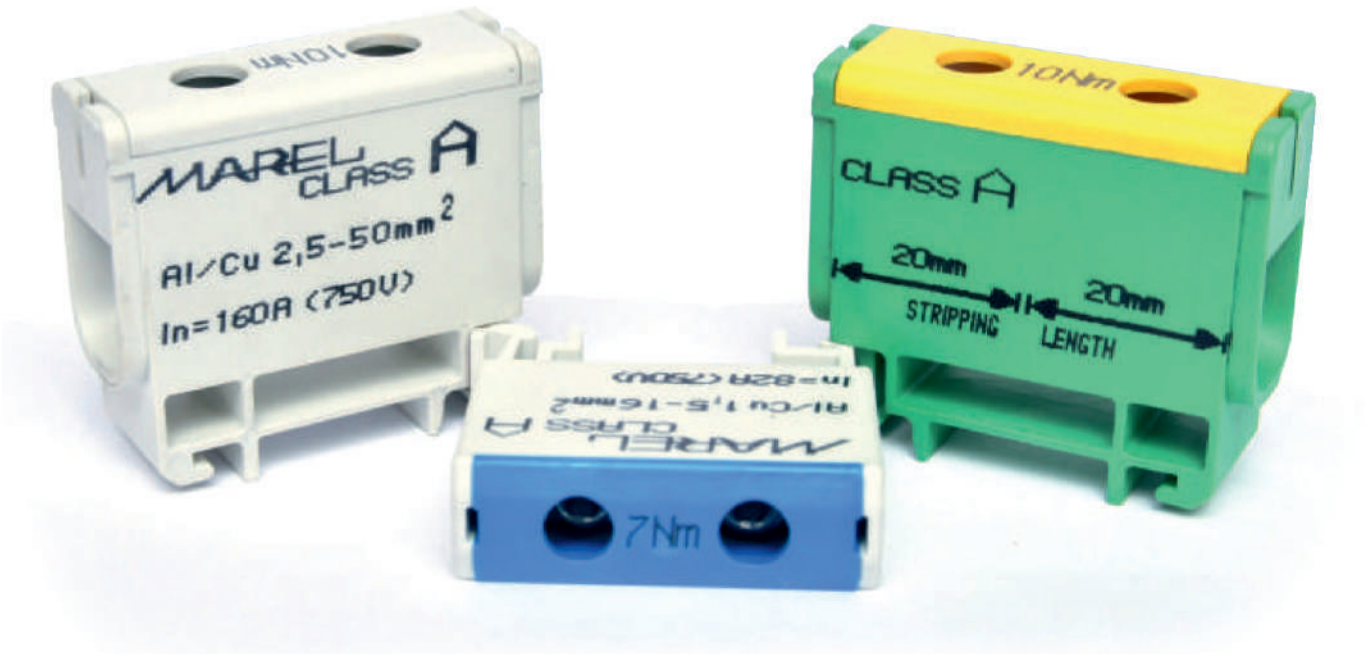

УНІВЕРСАЛЬНІ КЛЕМИ КЛАСУ А

УНІВЕРСАЛЬНІ КЛЕМИ КЛАСУ А

Використовуються для з’єднання мідних та алюмінієвих провідників різних конструкцій від 1,5 мм^2 до 240 мм^2.

Випробувані на довготривалі короткі замикання, атестовані та сертифіковані у відповідності до стандарту EN 61238-1.

Клеми виробництва MAREL безпечні, надійні, зручні при монтажі та здатні працювати в умовах довготривалого перебування у складних умовах (вібрація, високі електричні навантаження, підвищена вологість та температура).

Переваги універсальних клем класу А:

- низький перехідний опір завдяки відмінній електропровідності алюмінієвого сплаву, з якого виготовлені контактні частини;
- контактні частини поверхнево оброблені гальванічним лудженням, що дозволяє під’єднувати алюмінієві та мідні провідники, та не зважати на рівень вологості навколишнього середовища;
- затискне зусилля досягається за допомогою шестигранного гвинта в якості найбільш надійного рішення для отримання високоякісного тиску на провідник;
- з’єднання відбувається за допомогою гвинта Imbus;
- момент затягування зазначений на кожній клемі;
- на корпусі клеми зазначена довжина ізоляції, яку необхідно видалити перед з’єднанням;
- ступінь захисту — IP 20;
- контактні частини покриті електроконтактним змащувачем;
- корпус виготовлений з самозатухаючого матеріалу UL 94 V-O;
- внутрішні канавки клеми зазубрені, з метою створення кращого контакту;
- клеми встановлені на рейці DIN 35

Однополюсні клеми

Артикул: 500100
Тип: MSKA
Стандарт: EN 61238-1

Артикул	Тип	Переріз провідника, мм2	Колір корпуса	Номін. струм, А	Напруга, В	Тип ключа Imbus	Макс.сила затягування, Нм	Маса, г
500101	MSKA60.1	Al/Cu 1.5-16 mm2	Сірий	82	750	4	7	15
500102	MSKA60.2	Al/Cu 1.5-16 mm2	Синій	82	750	4	7	15
500103	MSKA60.3	Al/Cu 1.5-16 mm2	Жовто-зелений	82	750	4	7	15
500104	MSKA61.1	Al/Cu 2.5-50 mm2	Сірий	160	750	5	10	35
500105	MSKA61.2	Al/Cu 2.5-50 mm2	Синій	160	750	5	10	35
500106	MSKA61.3	Al/Cu 2.5-50 mm2	Жовто-зелений	160	750	5	10	35
500107	MSKA62.1	Al/Cu 16-95 mm2	Сірий	245	750	5	20	90
500108	MSKA62.2	Al/Cu 16-95 mm2	Синій	245	750	5	20	90
500109	MSKA62.3	Al/Cu 16-95 mm2	Жовто-зелений	245	750	5	20	90

Триполюсні клеми

Артикул: 500110
Тип: MSKA
Стандарт: EN 61238-1

Артикул	Тип	Переріз провідника, мм2	Колір корпуса	Номін. струм, А	Напру-га, В	Тип ключа Imbus	Макс.сила затягування, Нм	Маса, г
500110	MSKA61.4	Al/Cu 2.5-50 mm2	Сірий	160	750	5	10	95

Порівняльний тест.

Коло складається з: Cu-провідника 35 мм², клеми іншого виробника, Al-провідника 35 мм², клеми Marel, Cu-провідника 50 мм². Електричний струм через контур — 206 А. Затискне зусилля на обох клемах — 10 Нм. Різниця температур випробуваних клем через 120 хвилин складає 28,2°С, що означає меншу температуру нагрівання клеми виробництва Marel.

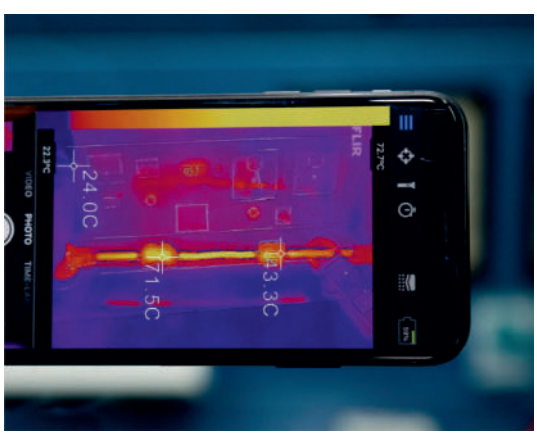

ДЛЯ НОТАТОК

ДЛЯ НОТАТОК

ТФ-К

Офіційний представник
MAREL в Україні
04210, м. Київ
Оболонська набережна, 3,
корп. 2 (Літера А)
Тел/факс: (+380 44) 537-65-25
E-mail: office@tf-k.com
Сайт: www.tf-k.com

MAREL

"MAREL" d.o.o.
EVROPA - SRBIJA
marel@marel.rs
www.marel.rs